iComfort® E30

Termostato inteligente

Guía de instalación y configuración

507686-06sp 6/2020
2020© Lennox Industries Inc.
Dallas, Texas, EE. UU.

Contenido

Envío y lista de empaque....3

Entorno de operación y almacenaje, sistema eléctrico y dimensiones...3

Instalación del centro inteligente, componentes externos, LED, terminales y puentes....3

Ubicación de los componentes externos 3
Función del pulsador.... 3
Indicadores LED.... 3
Puentes por tipo de unidad 5
Posiciones del puente para la etapa de calefacción 5
Bornes y especificaciones de cableado 6
Cableado de sensores 7

Componentes externos de la pantalla de alta definición 7

Reducción del ruido eléctrico 8

Cableado de aplicación....8

Recomendaciones de instalación....11

Instalación del centro inteligente....11

Instalación de la pantalla de alta definición....12

Instalación 12
Montaje de la pantalla a la sub-base 13

Puesta en servicio o servicio (uso de la aplicación Configuración Móvil) 13

Requisitos del sistema operativo del dispositivo móvil 13
Establecimiento de una conexión inalámbrica directa al centro inteligente 13
Servicio 14
Método alterno 14
Múltiples centros inteligentes - ID de grupo 15
Reencendido del centro inteligente.... 15

Puesta en servicio (usando la pantalla de alta definición)....15

Pantalla de inicialización 15
Configuración del accesorio Wi-Fi Apple HomeKit 15
Información del distribuidor.... 16
Información general 16
Pantalla de equipo encontrado 16
Equipo sin comunicación 16
Recordatorios.... 16
Finalización de la puesta en servicio 17
Parámetros del equipo 18
Pruebas.... 29
Diagnóstico 29
Informe de instalación 29
Información 29

Valores de deshumidificación....30

Opciones de ajuste de la deshumidificación 30
Sobreenfriamiento.... 30
Punto de ajuste de deshumidificación.... 30
Descripciones de deshumidificación avanzada 30

Ventilación (ERV, HRV y regulador de tiro de aire fresco)....31

Tasas de ventilación.... 31
Ventilador con recuperación de energía (ERV).... 31
Ventilador con recuperación de calor (HRV).... 31
Regulador de tiro de aire fresco.... 31
Aplicación de zonificación 31
Operación con reguladores de tiro de aire fresco con anulación ambiental 31
Cableado.... 31
Modos de control de ventilación.... 31

Conexión inalámbrica 32

Informes de rendimiento....34

Piezas de repuesto 34

Aplicaciones móviles....34

Aplicación para el termostato iComfort (propietario).... 34
Aplicación Configuración Móvil de iComfort (Instalador) 34

Notificaciones....35

Tipos de códigos de alerta 35
Desactivación básica 35
Códigos de notificación de servicio.... 35
Códigos de alerta 36

Lista de verificación de instalación....43

Tablero de mando del distribuidor LennoxPros....44

Pantalla de búsqueda del tablero de mando de servicio 44
Pantalla de resultados de clientes 44
Pantalla de detalles de clientes.... 44

Índice 45

Envío y lista de empaque

Cantidad	Descripción
1	Termostato inteligente iComfort® E30 que incluye un centro inteligente y una pantalla de alta definición
6	Tornillos de montaje (cabeza plana Núm. 6 X 1.25”) - La pantalla necesita 4 y el centro inteligente necesita 2.
6	Anclajes de pared (anclajes de pared sólidos tipo pinza y bridados)
1	Guía de instalación y configuración
1	Guía para el usuario
1	Lista de control
1	Certificado de garantía

⚠ IMPORTANTE

El termostato inteligente iComfort E30 NO se puede conectar como dispositivo de comunicación a las unidades interiores o exteriores. Solo se admite el cableado de 24 V CA habitual para las unidades interiores y exteriores.

NOTA: *Debido al compromiso de Lennox con la calidad, las características y las opciones se podrán modificar sin aviso previo y sin incurrir en responsabilidades legales*

Entorno de operación y almacenaje, sistema eléctrico y dimensiones

- La temperatura de operación es de 32 °F a 104 °F (0 a 40 °C)
- El rango de temperatura de envío y almacenaje es de -4 °F a 140 °F (-20 °C a 60 °C)
- El rango de humedad de operación es del 10% al 90% sin condensación a 104 °F (40 °C)
- El rango de humedad de almacenaje es del 5% al 95% sin condensación a 104 °F (40 °C)
- Entrada de potencia del centro inteligente: 24 V CA, 1 AMP a 60 Hz.
- Salida de potencia del centro inteligente a la pantalla de alta definición: 12 V CC
- Dimensiones (alto x ancho x prof.):
  - » Pantalla de alta definición con sub-base adjunta: 7-1/4” x 5” x 1” (184 x 122.5 x 23 mm)
  - » Centro inteligente: 11-1/2” x 7-1/8” x 1-7/8” (292 mm x 181 mm x 48 mm) - la antena es de 7-1/4” (184 mm) de largo

Instalación del centro inteligente, componentes externos, LED, terminales y puentes

Ubicación de los componentes externos

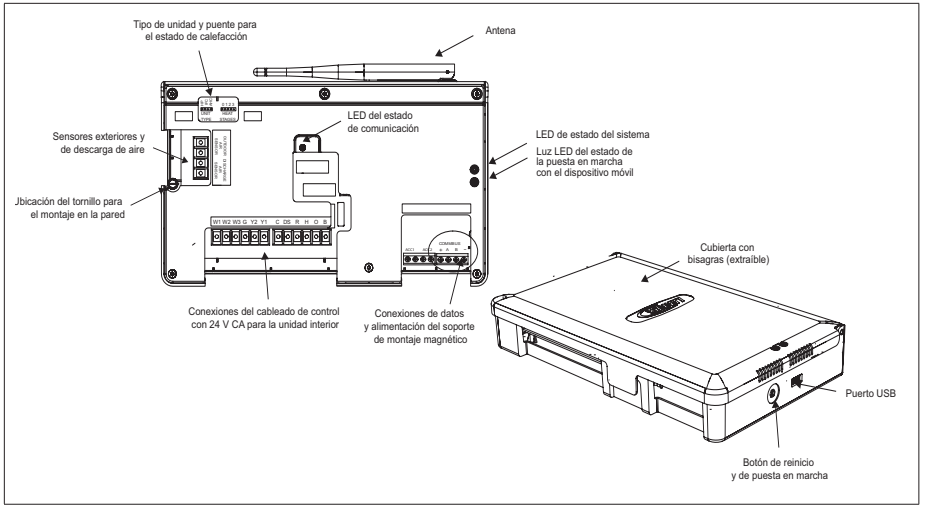

Figura 1. Indicadores del centro inteligente E30 y componentes externos

Función del pulsador

El interruptor pulsador del centro inteligente tiene principalmente dos funciones.

- **Reinicialización**: Oprima y mantenga oprimido el botón durante cinco segundos para reinicializar el centro inteligente.
- **Puesta en servicio**: Oprima y suelte rápidamente el botón para iniciar el proceso de crear una conexión de red directa entre el centro inteligente y el dispositivo móvil que opera la aplicación Configuración móvil de iComfort.

El pulsador tiene un LED asociado que indica la condición del estado de puesta en servicio del centro inteligente (ver “Tabla 1. Indicadores LED del sistema y la puesta en marcha” en la página 4).

Indicadores LED

Cuando hay alarmas presentes, usted puede revisar la(s) alarma(s) listada(s) en la pantalla de notificación del propietario o en la pantalla **menú** / **valores** > **ajustes avanzados** > **centro de control de distribuidores** > **notificaciones** .

Los códigos de alerta que requieren despeje manual solo se pueden despejar bajo **centro de control de distribuidores** > pantalla de notificación.

Tabla 1. Indicadores LED del sistema y la puesta en marcha

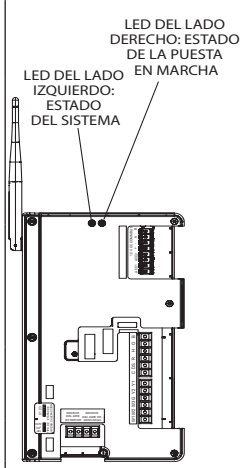

LED de estado del sistema		
Color del LED	**Estado**	**Descripción**
Verde	El sistema funciona de manera normal	Un LED de color verde estático indica que no se detectan errores en el sistema. El sistema funciona de acuerdo con su diseño.
Rojo	Error en el HVAC	El sistema tiene una alerta crítica que necesita la atención del instalador.
Ámbar	Error de conexión inalámbrica	Un LED de color ámbar intermitente indica que el Wi-Fi no está conectado, no está dentro del rango de cobertura o hay una falla de hardware relacionado con este.
Magenta	Error en el termostato	Un LED de color magenta intermitente indica que el soporte de montaje magnético o la pantalla de alta definición no están conectados.
Cian	Falla de hardware	Un LED de color cian intermitente indica un error de comunicación interno en el E30.
LED de estado de la puesta en marcha		
Azul	El sistema funciona de manera normal	No hay ningún dispositivo móvil conectado de forma directa al centro inteligente a través de la conexión inalámbrica.
Verde	Un LED de color verde intermitente indica que el botón de puesta en marcha se activó y el centro inteligente está esperando una conexión con un dispositivo móvil.	
Verde	Un LED de color verde estático indica que se conectó un dispositivo móvil al centro inteligente.	

- Si se presentan varios errores, el LED de estado del sistema mostrará cada condición activa encendiéndose y apagándose durante un segundo.
- El sistema realizará un ciclo por todas las condiciones activas.
- Los errores sobre el estado del sistema se muestran con la siguiente prioridad: Alertas del HVAC, termostatos y, por último, la conexión inalámbrica.

Tabla 2. Identificación y corrección de errores de comunicación (Pantalla de alta definición al centro inteligente)

Posibles problemas de conexión	**Centro inteligente E30 - LED de estado del sistema**
Un cable de comunicación en los bornes A o B del centro inteligente o en la pantalla de alta definición está desconectado.	LED magenta intermitente
Ambos cables de comunicación en los bornes A o B del centro inteligente o en la pantalla de alta definición están desconectados.	LED magenta intermitente
Los cables eléctricos en los bornes 12V+ y 12V- del centro inteligente o de la pantalla de alta definición están desconectados.	LED magenta intermitente.
Si los bornes están conectados correctamente, entonces revisar la pantalla de alta definición. La pantalla de alta definición podría no estar bien sujeta a la sub-base.	LED magenta intermitente. La pantalla de alta definición puede estar en blanco o con un mensaje indicando que iComfort no se puede comunicar con el equipo.

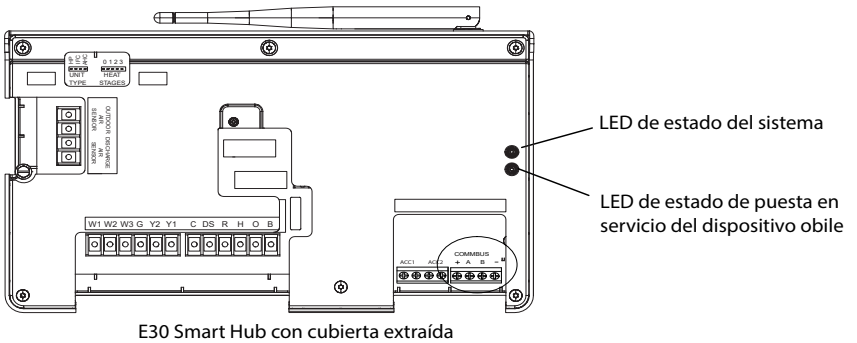

Figura 2. Indicadores LED del centro inteligente

Puentes por tipo de unidad

Ajuste el puente según el tipo de unidad interior que se esté usando (ver la “Figura 1. Indicadores del centro inteligente E30 y componentes externos” en la página 3 y la “Tabla 3. Posición de los puentes por tipo de unidad”). La configuración predeterminada de fábrica es IFC (control integrado del calefactor). Si falta el puente en el cabezal, se activará la alarma 130.

Tabla 3. Posición de los puentes por tipo de unidad

Posición del puente	Unidad interior	Unidad exterior
HP	NO UTILICE	
IFC	Calefactor convencional, calefacción de placa base hidrónica y serpentines de agua caliente.	Bomba de calor o aire acondicionado habituales
AHC	Módulo de climatización del aire habitual	
	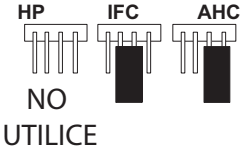	

Posiciones del puente para la etapa de calefacción

El puente para la etapa de calefacción se debe ajustar según el número de etapas de la calefacción eléctrica (climatización del aire) o el número de etapas de la calefacción de gas (calefacción) y las etapas de la bomba de calor. Uso del puente para las etapas de calor (consulte la Imagen 3 y la Tabla 8).

El valor predeterminado de fábrica es la posición 2. Si falta el puente en el cabezal, se activará la alarma 130.

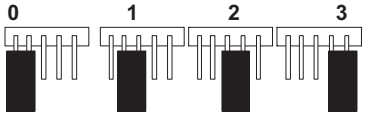

Figura 3. Posiciones del puente para la etapa de calefacción

Tabla 4. Puentes para la etapa de calefacción

Etiqueta (posición)	Etapas de calefacción para el módulo de climatización del aire		Etapas de calefacción para el calefactor		Etapas de la bomba de calor	
	Número de etapas de calefacción eléctrica	Porcentaje de la etapa	Número de etapas de gas	Porcentaje de la etapa	Número de etapas de los compresores	Porcentaje de la etapa
0	Sin calor eléctrico	0	1	100%	1	100%
1	1	100%	1	100%	1	100%
2 (valor predeterminado)	2	50%, 100%	2	70%, 100%	3	70%, 100%
3	3	33.5%, 66.5%, 100%	2	70%, 100%	3	70%, 100%

NOTA: *Si falta un puente, establezca los valores predeterminados para una sola etapa. La modificación de la posición del puente después del encendido requiere volver a realizar la puesta en marcha para que se reconozca el cambio.*

⚠ IMPORTANTE

Si algún puente está colocado incorrectamente DESPUÉS de haber completado la puesta en servicio, reposicionar los puentes a la configuración correcta. Se deberá repetir el procedimiento de puesta en servicio en el termostato o con la aplicación móvil.

Los siguientes son los requisitos de especificación de cableado para la instalación de este sistema.

- El largo total máximo para todas las conexiones combinadas es de 1500 pies (457 metros).
- La distancia máxima entre componentes es de 300 pies (90 metros).

Tabla 5. Designaciones de bornes y recomendaciones de cableado

Designación de borne	Descripción	Cableado del termostato	Cableado típico
ACC1	Accesorio 1 y 2 (típicamente se pueden usar para un regulador de tiro de aire fresco y ventiladores de 1 o 2 velocidades)	Calibre 18 sin blindaje	
ACC2			
+	Salida de 12 V CC	Calibre 18 sin blindaje	
-	Retorno de 12 V CC		
A	Barra colectora de comunicaciones A	Calibre 18 - 22 con blindaje (recomendado)	
B	Barra colectora de comunicaciones B		

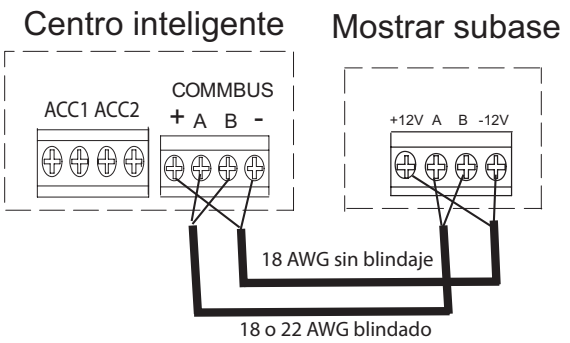

IMPORTANTE

Usar cable de termostato de 1 par, de calibre 18, sin blindaje (proporcionado en el sitio) para los bornes de potencia (R, C, 12+ Y 12-). Es muy recomendable usar cable de termostato de 1 par, de calibre 22 blindado para los bornes de comunicaciones (A y B), lo cual ayudará a eliminar la interferencia por ruido.

Tabla 6. Terminales habituales (24 V CA)

Etiqueta	Descripción	Función
W1	Salida para la calefacción en la primera etapa (salida para la calefacción de gas en la primera etapa cuando se configura como calefactor [IFC, por sus siglas en inglés] y salida para la calefacción con electricidad en la primera etapa cuando se configura como módulo de climatización del aire [AHC, por sus siglas en inglés]).	
W2	Salida para la calefacción en la segunda etapa (salida para la calefacción de gas en la segunda etapa cuando se configura como IFC y salida para la calefacción con electricidad en la segunda etapa cuando se configura como AHC).	
W3	Salida para la calefacción en la tercera etapa (salida para la calefacción eléctrica en la tercera etapa cuando se configura como módulo de climatización del aire)	

Tabla 6. Terminales habituales (24 V CA)

Etiqueta	Descripción	Función
G	Control del ventilador interior (velocidad continua del ventilador y solo para supervisión). La entrada G se puede conectar a los dispositivos para la Calidad del Aire en el Interior (IAQ, por sus siglas en inglés), tales como el humidificador, el sistema de control de ventilación de Lennox y los ventiladores de recuperación de energía o calor, para encender o apagar el ventilador interior.	
Y2	Salida para el compresor en la segunda etapa.	
Y1	Salida para el compresor en la primera etapa.	
DS	Salida para la señal de deshumidificación de 24 V CA. El terminal DS se enciende cuando no hay una solicitud de deshumidificación.	
C	Transformador habitual de 24 V CA de la Clase II	Los terminales R y C se utilizan para recibir alimentación de la unidad interior, la cual es capaz de suministrar la alimentación para el centro inteligente y todas las cargas asociadas. La entrada de alimentación R utiliza un fusible de 3 A (número de pieza de Lennox 25J49).
R	Transformador habitual de 24 V CA de la Clase II	
H	Salida para la señal de humidificación de 24 V CA.	

Tabla 6. Terminales habituales (24 V CA)

Etiqueta	Descripción	Función
O	Válvula de inversión de la bomba de calor (24 V CA: refrigeración)	Se utiliza como salida de la válvula de inversión para las bombas de calor. El EIM utiliza un relé unipolar de dos posiciones para generar señales O y B. Por lo general, la salida O está abierta y la salida B está con 24 V AC durante las solicitudes de calefacción. Durante las solicitudes de refrigeración la salida O está con 24 V CA y la B está abierta. Cuando el relé está desactivado, en el terminal O se presentan 24 V CA. Cuando se apaga o reinicia el control, no debe haber alimentación de 24 V CA en el terminal O.
B	Válvula de inversión de la bomba de calor (24 V CA: calefacción)	

Cableado de sensores

Los siguientes diagramas en esta sección ilustran el cableado de control básico de Lennox para todos los componentes compatibles.

Sensor de temperatura del aire de descarga (DATS)

La instalación del sensor de temperatura del aire de descarga (DATS) (88K38) debe cumplir los siguientes requisitos:

- Se debe instalar más abajo del intercambiador de calor o de los elementos de calefacción eléctrica.
- Se debe colocar en un entorno de flujo de aire libre, donde otros accesorios (como humidificadores, luces UV, etc.) no interfieran con su exactitud.
- La distancia de cableado entre los controles integrados del calefactor y la unidad de manejo de aire o el módulo de control del regulador de tiro no debe exceder 10 pies (3 metros) cuando se utiliza alambre de termostato de calibre 18.
- El DATS el muy recomendable para todos los sistemas que incluyen una unidad exterior de capacidad variable para brindar una operación de deshumidificación más precisa.

Sensor de temperatura del aire exterior (OATS)

La distancia de cableado del sensor de temperatura del aire exterior (OATS) (X2658) a la unidad iComfort E30 no debe exceder 150 pies (45 metros) cuando se utiliza cable de termostato de 2 conductores dedicados de calibre 22 como mínimo (se recomienda calibre 18). La instalación del OATS debe cumplir los siguientes requisitos:

- El cableado del sensor debe tenderse de modo que se evite tocar o estar cerca del cableado de alto voltaje y del balastro de luz.
- Seleccione una ubicación exterior protegida, lejos de la luz directa del sol o de otras fuentes de calor (habitualmente en el lado norte del edificio).
- Asegúrese de que no se acumule o no escurra agua sobre el sensor.
- No sitúe el sensor cerca de los caminos de entrada o masas absorbentes de calor similares que pueden reflejar la energía térmica almacenada sobre el sensor y enviar información inexacta al termostato.
- Sitúe el sensor lejos de las salidas de ventilación del ático o plafón, o de las tuberías de ventilación del calefactor.
- No sitúe el sensor directamente encima de una unidad de aire acondicionado o bomba de calor.

Componentes externos de la pantalla de alta definición

- ***Sensor de proximidad*** - Detecta a una persona que se acerca a la pantalla de alta definición. Si la pantalla de alta definición está en modo de protector de pantalla y el sensor de proximidad está activado (el valor predeterminado de fábrica es ACTIVADO), el sensor de proximidad quita el modo de protector de pantalla de la pantalla de alta definición y regresa a la pantalla inicial cuando alguien se acerca. Esta función se puede desactivar yendo a **menú** > **valor** > **despliegue**.
- ***Sensor de humedad*** - Esta es la ubicación de entrada del sensor de humedad incorporado. No bloquear la ubicación de entrada. El porcentaje de humedad interior (activado por omisión) se muestra en la pantalla inicial. El despliegue del porcentaje de humedad en la pantalla inicial se puede desactivar yendo a **menú** > **valor** > **despliegue**.
- ***Botón Reinicialización*** - Oprima y mantenga oprimido este botón durante aproximadamente seis (6) segundos para reinicializar la pantalla de alta definición. No se pierde ningún valor durante este procedimiento.
- ***Ranura para tarjeta MicroSD*** - Para uso futuro.
- ***Conector Micro USB*** - Para uso futuro.

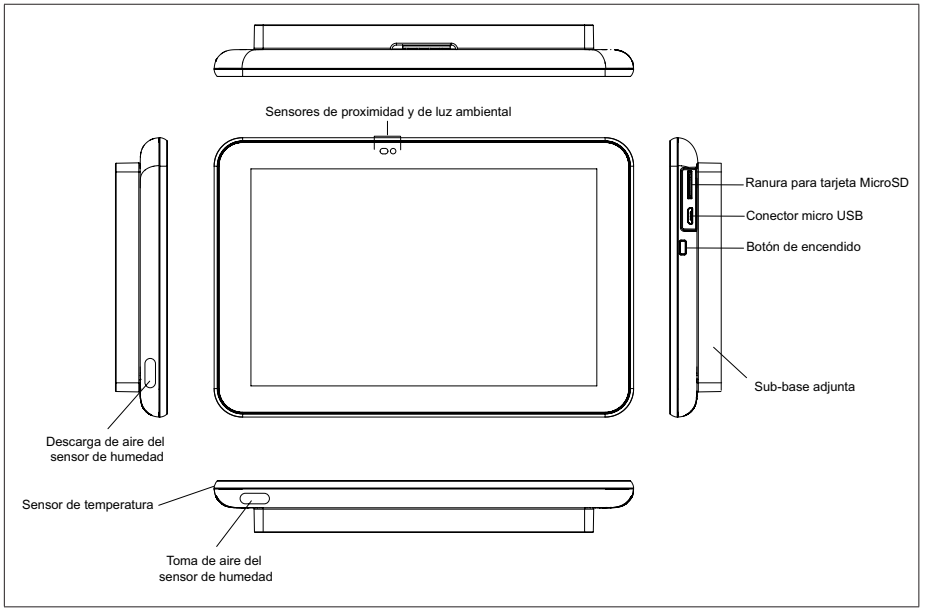

Figura 4. Componentes de la pantalla de alta definición

Reducción del ruido eléctrico

- Utilice tuercas de alambre para juntar los alambres no usados en cada extremo del cable. Entonces un solo alambre debe conectarse al extremo de la unidad interior del haz de alambres y conectarse a los bornes “C” como se muestra en la “Figura 5. Terminación del cableado del termostato (ruido eléctrico)” en la página 8.
- Mantenga todo el cableado lo más alejado posible del cableado eléctrico de la casa y de los electrodomésticos grandes. Se recomienda una distancia mínima de 15 pies (5 metros).

NOTA: *Si la pantalla de alta definición se retira de la sub-base, la pantalla* se apagará y no podrá comunicarse con el sistema.

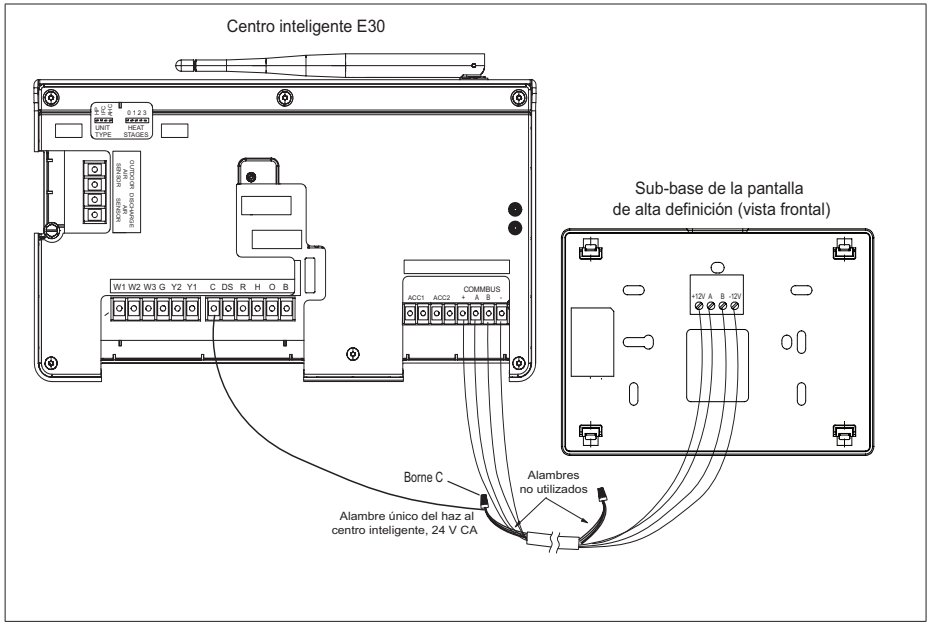

Figura 5. Terminación del cableado del termostato (ruido eléctrico)

Cableado de aplicación

Los diagramas corresponden a conexiones típicas de cableado convencional de bajo voltaje.

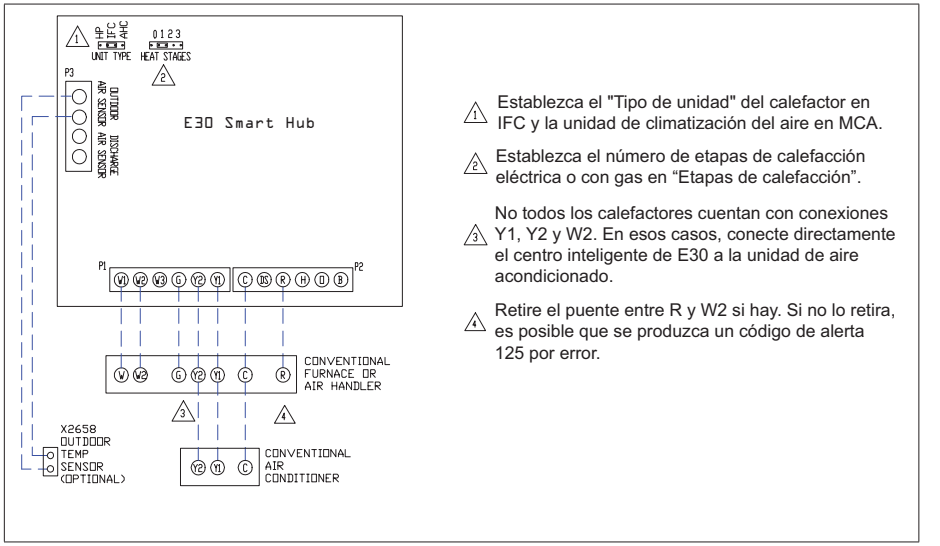

Figura 6. Calefactor o módulo de climatización del aire habituales con aire acondicionado habitual

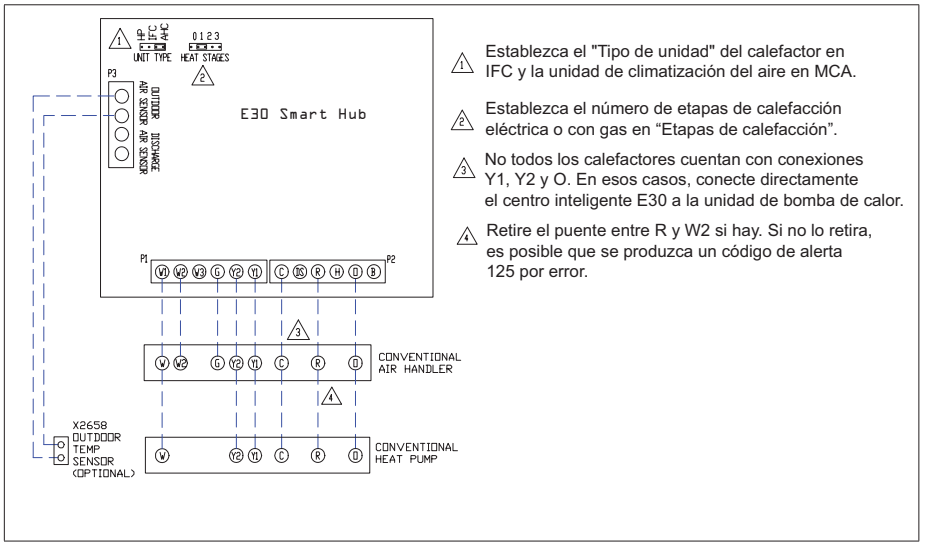

Figura 7. Módulo de climatización del aire habitual con bomba de calor habitual

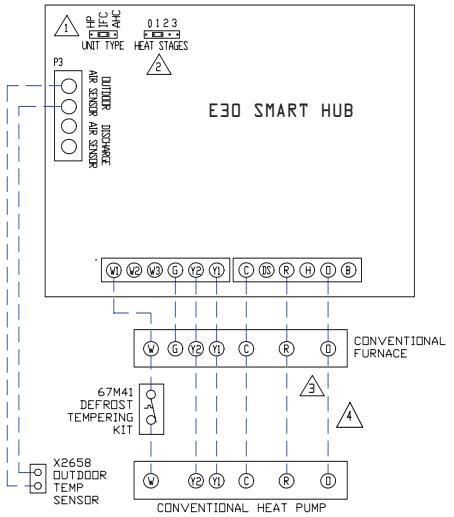

NOTA: La temperatura de descongelamiento aparece indicada en el kit 67M41. Los ciclos del termostato de calefacción se encienden a 26,7 °C (80 °F) y se apagan a 32,2 °C (90 °F).

1. Establezca el "Tipo de unidad" del calefactor en IFC.
2. Establezca el número de etapas de calefacción con gas en “Etapas de calefacción”.
3. Retire el puente entre R y W2 si hay. Si no lo retira, es posible que se produzca un código de alerta 125 por error.
4. No todos los calefactores cuentan con conexiones Y1, Y2 y O. En esos casos, conecte directamente el centro inteligente E30 a la unidad de bomba de calor.

Figura 8. Calefactor convencional con bomba de calor convencional (kit de templado de descongelación instalado)

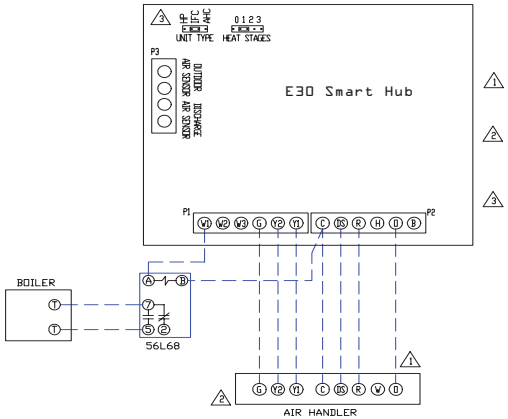

1. Los terminales O, DS, Y1 e Y2 solo se utilizan en algunas unidades de climatización del aire.
2. Corte los enlaces en la placa R-DS y R-0 que se encuentran en CBA32MV, CBX32MV y CBX40UHV
3. Establezca el “Tipo de unidad” en IFC (calefactor). Esto permitirá que la calefacción radiante (calefactor de serpentín de agua) alcance el punto de ajuste de la temperatura del termostato de Aquastat. Una vez que se alcance esta temperatura, el ventilador interior se encenderá).

Figura 9. Calefacción radiante Hydronic por zócalo con módulo de climatización del aire habitual

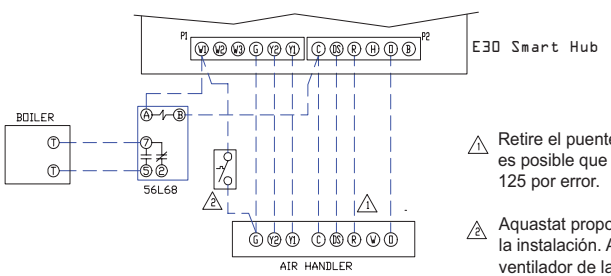

1. Retire el puente entre R y W2 si hay. Si no lo retira, es posible que se produzca un código de alerta 125 por error.
2. Aquastat proporcionado por el encargado de la instalación. Ajuste la velocidad continua del ventilador de la unidad de climatización del aire hasta obtener el valor de CFM de calefacción que desee.

Figura 10. Calefactor de serpentín para agua caliente con control del ventilador del termostato para agua: módulo de climatización del aire habitual

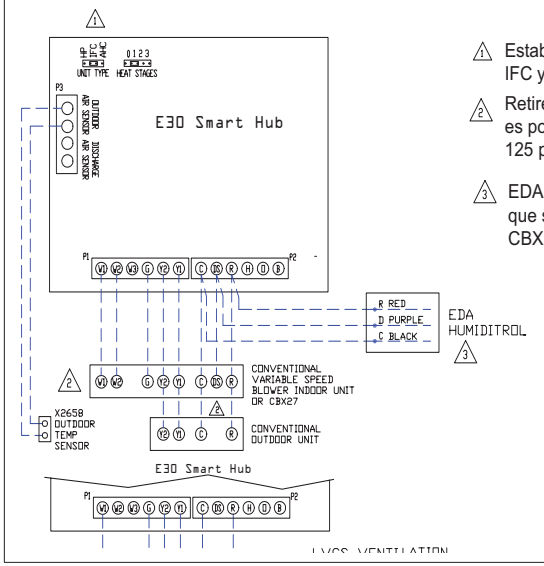

1. Establezca el "Tipo de unidad" del calefactor en IFC y la unidad de climatización del aire en MCA.
2. Retire el puente entre R y W2 si hay. Si no lo retira, es posible que se produzca un código de alerta 125 por error.
3. EDA Humiditrol solo se puede instalar en sistemas que sean compatibles con unidades de interiores CBX27 o de velocidad variable.

Figura 11. Accesorio de deshumidificación avanzada (EDA) - Humiditrol con unidades interiores (velocidad variable) y exteriores convencionales

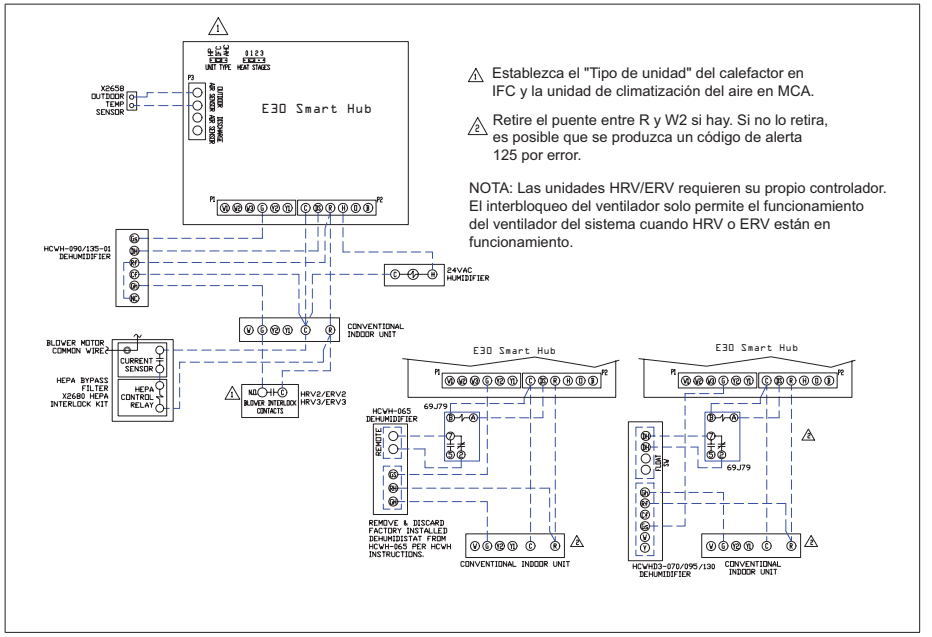

Figura 12. Deshumidificadores Serie HCWHD3 con unidad interior convencional

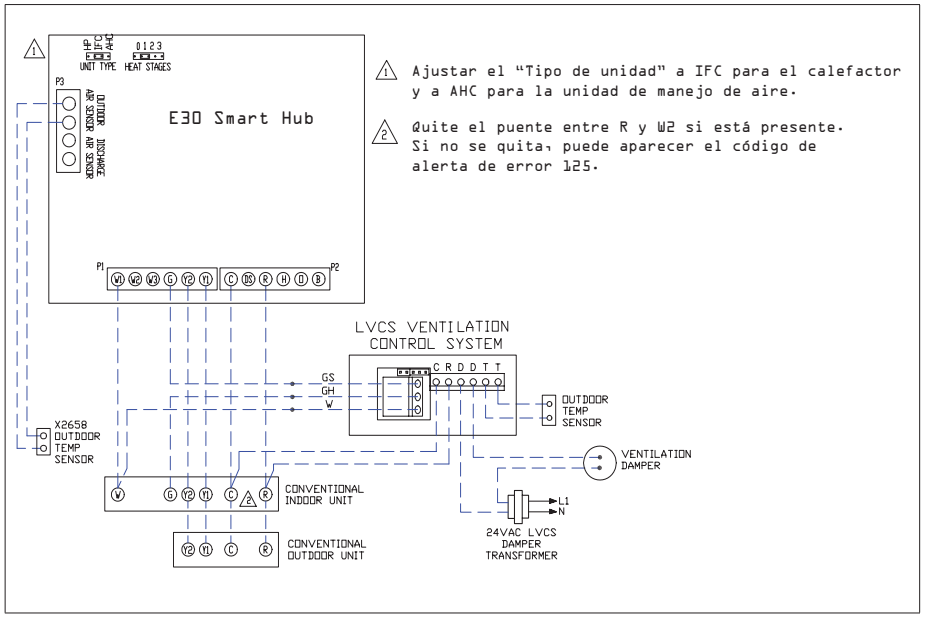

Figura 13. Sistema de control de ventilación Lennox (LVCS) con unidades interiores y exteriores convencionales

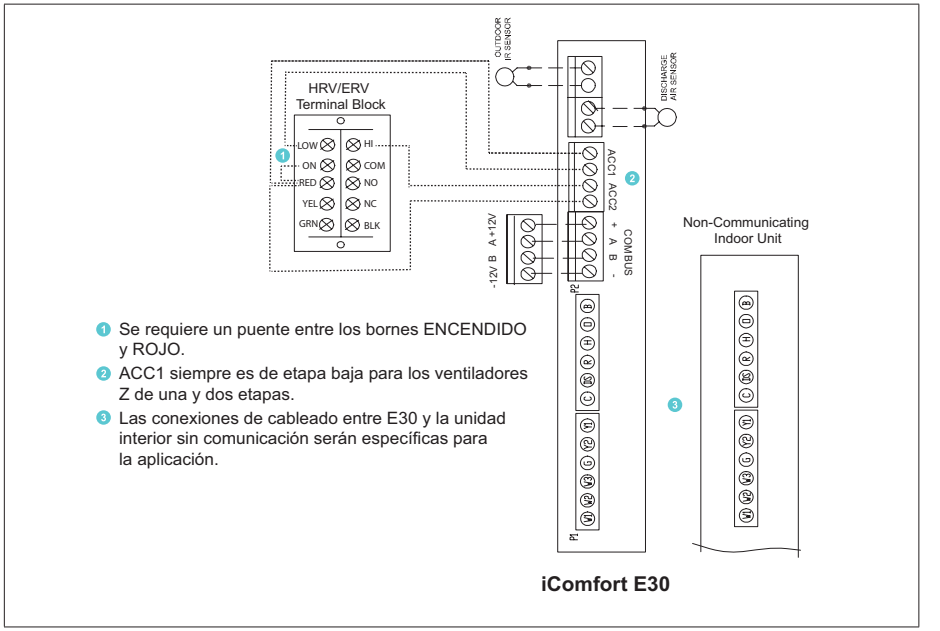

Figura 14. iComfort E30 ya sea a un ventilador con recuperación de energía (ERV) o a un ventilador con recuperación de calor (HRV)

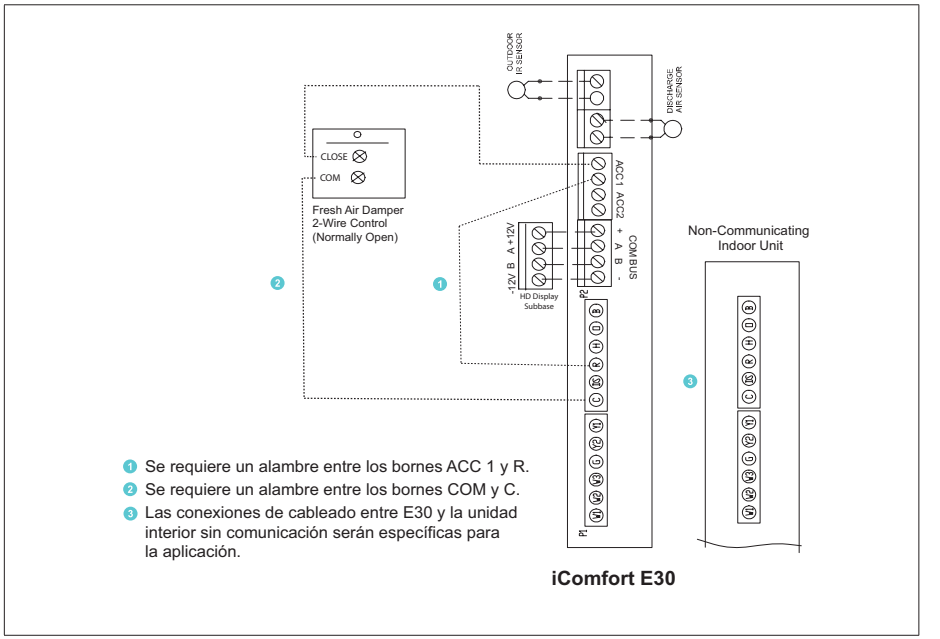

Figura 15. iComfort E30 a un regulador de tiro de aire fresco

Recomendaciones de instalación

⚠ ADVERTENCIA

La instalación, ajuste, alteración, servicio o mantenimiento inapropiado puede ocasionar daños materiales, lesiones personales o muerte.

La instalación y el servicio deben ser realizados por un instalador de HVAC profesional licenciado (o equivalente), o por la agencia de servicio.

Antes de comenzar la instalación, preste atención al tipo de equipo, número de etapas y cualquier accesorio que se instale.

Sí

- Lea el documento completo, prestando atención a los procedimientos asociados con el equipo específico y los requisitos del sistema.
- Asegúrese de que todo el cableado cumpla con los códigos de construcción y de electricidad locales y nacionales, y las ordenanzas correspondientes.

No

- Instale con voltajes superiores a 30 V CA.
- Exceda un tendido de 300 pies (91 metros) cuando use cable de termostato calibre 18 o 22 o más grande (ver la “Tabla 5. Designaciones de bornes y recomendaciones de cableado” en la página 6 para mayores detalles).
- Permita que la carga de potencia de cualquier conexión de termostato sea de más de 1 AMPERIO.

Instalación del centro inteligente

⚠ IMPORTANTE

No instalar el centro inteligente en un lugar donde es posible que esté expuesto directamente a la condensación o al goteo de agua.

NO instalar el centro inteligente sobre la unidad interior.

1. Factores a considerar cuando se instale el centro inteligente:
   - Instalar cerca de la unidad interior de modo que haya una trayectoria directa a la ubicación aproximada del punto de acceso al Wi-Fi de la casa (que la señal no sea bloqueada por la unidad interior o los conductos, por ejemplo).
   - Se puede adjuntar a una superficie vertical como una viga de pared o puntal de techo, o a una superficie horizontal como una viga de piso o de techo, o a un travesaño del techo.
   - La antena del centro inteligente debe situarse de modo que quede aproximadamente vertical, cualquiera que sea la orientación del centro inteligente mismo.
   - **NO** instalar el centro inteligente sobre la unidad interior, conductos u otros equipos que pudiesen inducir vibración en el centro inteligente.
   - **NO** instalar el centro inteligente sobre o cerca de objetos metálicos grandes. Esto podría afectar adversamente el rango y cobertura direccional de la señal Wi-Fi del centro inteligente.
   - Si el centro inteligente **DEBE** instalarse sobre un objeto metálico, orientar la antena perpendicular a la superficie metálica.
   - En todo caso, podría ser necesario ajustar la orientación de la antena del centro inteligente para obtener los mejores resultados de Wi-Fi.
2. Utilice el siguiente procedimiento indicado en la “Figura 16. Instalación del centro inteligente” en la página 11.
3. Para las conexiones de cableado de bajo voltaje, utilice los diagramas en la sección titulada “Cableado de aplicación” en la página 8.

⚠ IMPORTANTE

No instalar el centro inteligente en un lugar donde es posible que esté expuesto directamente a la condensación o al goteo de agua.

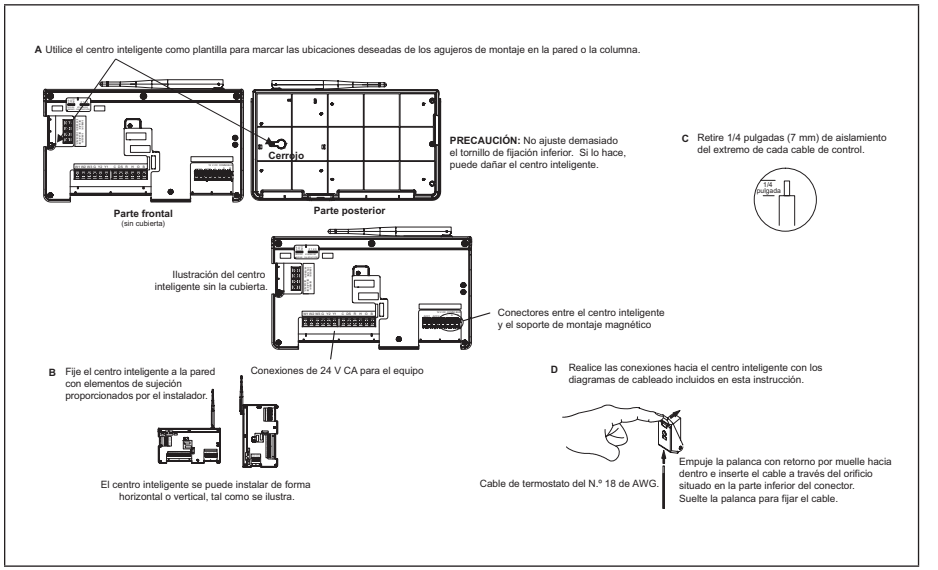

Figura 16. Instalación del centro inteligente

Instalación de la pantalla de alta definición

Instalación

Utilice el siguiente procedimiento para instalar la pantalla de alta definición en un lugar donde no haya cableado de termostato existente:

1. Desembale la pantalla de alta definición y la sub-base.
2. Separe la sub-base de la caja de la pantalla de alta definición.

⚠ IMPORTANTE

Sea cuidadoso para no doblar los cuatro pasadores de conexión que sobresalen del lado de atrás de la pantalla de alta definición. NO apoye la pantalla sobre el lado con los pasadores. Los pasadores dañados podrían causar problemas de potencia y comunicación entre la pantalla de alta definición y el centro inteligente.

3. Determine la mejor ubicación para la instalar la pantalla de alta definición. La ubicación ideal es un lugar alejado de la pared exterior, de la luz directa del sol o de los orificios de ventilación del aire de descarga.
4. Corte o taladre un agujero pequeño para el cableado del termostato.

3/8 pulgadas
(10 mm)

5. Hale tres pulgadas de cable del termostato por la abertura y quite el forro exterior del cable del termostato.

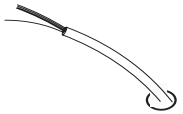

Selle el agujero del cableado en la pared para evitar que el aire frío o caliente afecte el sensor de temperatura en la pantalla de alta definición.

⚠ IMPORTANTE

Selle el agujero en la pared para impedir que el aire frío o caliente afecte el sensor de temperatura en la pantalla de alta definición.

6. Quite 1/4 de pulgada (7 mm) de aislamiento del extremo de cada cable.

7. Use un nivel para alinear la sub-base en la pared horizontalmente.

8. Use la sub-base como plantilla para marcar las ubicaciones deseadas de los agujeros de montaje en la pared.

NOTA: *Asegúrese de que la flecha ARRIBA en la sub-base apunte hacia arriba.*

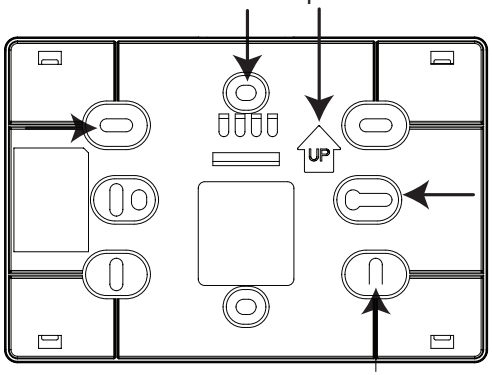

9. Taladre agujeros de 3/16” (5 mm) en las ubicaciones marcadas en la pared para los dispositivos de anclaje. Entonces inserte los dispositivos de anclaje de pared en los agujeros hasta que queden a ras con la pared.

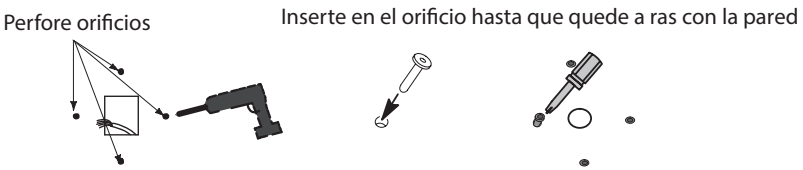

⚠ ADVERTENCIA

No apriete demasiado los tornillos de montaje. Si lo hace, se podría deformar el alojamiento plástico de la sub-base y causar problemas de conexión cuando instale la pantalla de alta definición.

10. Sujete la sub-base a la pared con los tornillos de cabeza plana Núm. 6 x 1.25” (4) proporcionados.

11. Conecte el cableado del termostato a los bornes de tornillo de la sub-base.

Montaje de la pantalla a la sub-base

Instale la pantalla de alta definición con la flecha ARRIBA apuntando hacia arriba cuando la conecte a la sub-base.

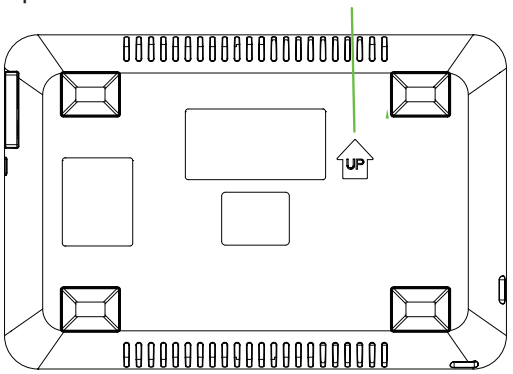

Vista trasera de la pantalla de alta definición

1. Sujete la pantalla de alta definición de los bordes, alinéela con la sub-base (posición horizontal) y mueva la pantalla hacia la sub-base.

2. Centre la cavidad en la parte de atrás de la pantalla sobre la sub-base.

3. Presione suavemente los bordes de la pantalla hasta que sienta que los broches de montaje se enganchan. Tenga cuidado de no aplicar fuerza directamente sobre el vidrio.

NOTA: *Una vez que la pantalla de alta definición esté conectada, podría llevar hasta 45 segundos para que se encienda.*

4. Para retirar la pantalla de la sub-base, agarre los bordes izquierdo y derecho de la pantalla y hale suavemente hacia usted.

NOTA: *Si la pantalla de alta definición se retira de la base de la sub-base, la pantalla se apagará y no podrá comunicarse con el sistema. El sistema se puede controlar desde dispositivos móviles o portales web de consumidores/distribuidores.*

5. No quite la etiqueta que cubre la pantalla de alta definición hasta que se aplique potencia al sistema.

Puesta en servicio o servicio (uso de la aplicación Configuración Móvil)

Esta herramienta de aplicación es utilizada por los distribuidores para poner en servicio un termostato inteligente iComfort E30 mediante un dispositivo móvil activado por Wi-Fi.

Una red local provisoria del centro inteligente permite que un dispositivo móvil que usa la aplicación Configuración Móvil de iComfort se comunique directamente con el centro inteligente.

NOTA: *La aplicación Configuración Móvil de iComfort que opera en un dispositivo móvil no se puede conectar al centro inteligente a través de Internet o de una red Wi-Fi de la casa.*

Para usar la aplicación Configuración Móvil de iComfort, el dispositivo móvil:

- Debe tener conectividad Wi-Fi
- Debe estar situado en la casa cerca del centro inteligente

NOTA: *Se necesita un enrutador con capacidad Bonjour para esta función. Revise las funciones del enrutador si el centro inteligente no se conecta.* Apple Bonjour® es una implementación de red de configuración cero (Zeroconf), un grupo de tecnologías que incluye descubrimiento de servicio, asignación de dirección y resolución del nombre de la unidad anfitrión.

Requisitos del sistema operativo del dispositivo móvil

La aplicación Configuración Móvil de iComfort se ofrece para dispositivos IOS 6.0 y posteriores (App Store) y para dispositivos Android 4.1 y posteriores (Google Play).

Establecimiento de una conexión inalámbrica directa al centro inteligente

⚠ IMPORTANTE

Si la conexión entre la aplicación Configuración Móvil de iComfort y el centro inteligente está inactiva durante tres (3) minutos, el centro inteligente se desconectará automáticamente del dispositivo móvil. Repita los procedimientos para reconectar.

1. Descargue e instale la aplicación Configuración Móvil de iComfort.

2. Aplique corriente al sistema. La primera pantalla que aparece después de la inicialización es la pantalla de puesta en servicio Apple HomeKit. Cancele esa pantalla por ahora.

NOTA: *En este punto, se recomienda que cuando se use la aplicación Configuración Móvil de iComfort para poner en servicio el sistema, se retire la pantalla de alta definición de la sub-base antes de comenzar.*

NOTA: *Una vez finalizada la puesta en servicio, se puede reconectar la pantalla a la sub-base.*

3. Vaya al centro inteligente y oprima el botón de puesta en servicio situado al costado de la unidad.
4. El LED de estado de puesta en servicio comenzará a parpadear en color verde durante dos minutos. Durante este tiempo, el centro inteligente transmitirá su identificador de Wi-Fi (SSID).
5. Vaya a la herramienta de conexión de Wi-Fi de su dispositivo móvil y encuentre el identificador de transmisión de Wi-Fi del centro inteligente. Un ejemplo típico de un identificador (SSID) es DIRECT-XY12-3456.

NOTA: *Consulte el manual del propietario del dispositivo móvil sobre cómo usar su herramienta de conexión de Wi-Fi.*

6. Conecte al centro inteligente usando los últimos ocho dígitos del SSID del centro inteligente como contraseña. En este ejemplo sería XY123456.
7. Una vez que el dispositivo móvil esté conectado al centro inteligente, el LED de estado de puesta en servicio se tornará verde sólido.
8. Inicie la aplicación Configuración Móvil de iComfort y verifique que está conectado al centro inteligente correcto revisando el número de serie.
9. Toque la pestaña **entrada remota** en la pantalla inicial de la aplicación Configuración Móvil de iComfort. Eso lo llevará a la pantalla de puesta en servicio.
10. Usted puede usar la información proporcionada en “Puesta en servicio o servicio (uso de la aplicación Configuración Móvil)” en la página 13 para completar el proceso de puesta en servicio utilizando la aplicación Configuración Móvil de iComfort.
11. Si el sistema no ha sido puesto en servicio, pasará a la pantalla de puesta en servicio. Si el sistema ya se puso en servicio, pasará al centro de control de distribuidores.
12. Una vez que se haya completado la puesta en servicio, salga de la aplicación Configuración Móvil de iComfort.
13. Vaya a la herramienta Wi-Fi del dispositivo móvil y desconecte manualmente del centro inteligente.
14. Una vez desconectado, el LED de puesta en servicio del centro inteligente se torna azul sólido.
15. Reinstale la pantalla de alta definición en la sub-base.

Servicio

Para usar la aplicación Configuración Móvil de iComfort como herramienta de servicio, ya se debe haber completado la puesta en servicio del sistema.

1. Descargue e instale la aplicación Configuración Móvil de iComfort si aún no se ha instalado.
2. Vaya al centro inteligente y oprima una vez el botón de puesta en servicio.
3. El LED comenzará a parpadear en color verde durante dos minutos. Durante este tiempo, el centro inteligente transmitirá su identificador de Wi-Fi (SSID).
4. Si esta es la primera vez que se conecta al centro inteligente previsto, vaya a la herramienta de conexión de Wi-Fi de su dispositivo móvil y encuentre el identificador de transmisión de Wi-Fi del centro inteligente. Un ejemplo típico de un identificador (SSID) es DIRECT-XY12-3456.
5. Si su dispositivo móvil ya se había conectado previamente al centro inteligente previsto, entonces toque el SSID del centro inteligente aplicable en la lista y sáltese al paso 7.

NOTA: *Consulte el manual del propietario del dispositivo móvil sobre cómo usar su herramienta de conexión de Wi-Fi.*

6. Conecte al centro inteligente usando los últimos ocho dígitos del SSID del centro inteligente como contraseña (XY123456) por ejemplo.
7. Una vez que esté conectado al dispositivo móvil, el LED de puesta en servicio del centro inteligente se tornará verde sólido.
8. Inicie la aplicación Configuración Móvil de iComfort y verifique que está conectado al centro inteligente correcto revisando el número de serie.
9. Toque la pestaña **entrada remota** en la pantalla inicial de la aplicación Configuración Móvil de iComfort.
10. Si el sistema no ha sido puesto en servicio, lanzará la pantalla de puesta en servicio. Si el sistema ya se puso en servicio, pasará al centro de control de distribuidores.
11. Una vez que se haya completado el servicio, salga de la aplicación Configuración Móvil de iComfort.
12. Vaya a la herramienta Wi-Fi del dispositivo móvil y desconecte manualmente del centro inteligente.
13. Una vez desconectado, el LED del centro inteligente se tornará azul sólido.

Método alterno

Desde la pantalla inicial, vaya a **menú** > **valores** > **ajustes avanzados** > selección de aplicación móvil del distribuidor para el acoplamiento del centro inteligente a iComfort. Conectará automáticamente a la aplicación del distribuidor y lo situará en la pantalla del centro de control de distribuidores. Aparecerá la siguiente pantalla y mostrará el estado de la conexión. Una vez conectada, la pantalla desaparecerá automáticamente.

Figura 17. Acoplamiento

Múltiples centros inteligentes - ID de grupo

Múltiples centros inteligentes en una casa se pueden aplicar a un grupo (hasta nueve grupos con hasta cinco (5) centros inteligentes en cada grupo). Todos los centros inteligentes en un grupo se pueden comunicar con otros centros inteligentes en el mismo grupo a través de la red Wi-Fi de la casa.

ID predeterminado de grupo 1. El rango es de 1 a 9.

NOTA: *Si un centro inteligente está asignado al Grupo 0, entonces no hay conectividad con otro centro inteligente.*

Los ID de grupo se pueden cambiar yendo a **menú** > **valores** > **ajustes avanzados** > **ver** > **centro de control de distribuidores** > **equipo** > **centro inteligente**.

Reencendido del centro inteligente

Si se oprime el botón del centro inteligente durante más de cinco segundos, se reinicializará el centro inteligente.

Puesta en servicio (usando la pantalla de alta definición)

El objetivo de los siguientes procedimientos es poner en servicio el sistema usando la interfaz de la pantalla de alta definición.

Cuando se aplica potencia, el sistema utilizará los valores de equipos configurados y valores predeterminados de fábrica del centro inteligente. Todo el equipo sin comunicación debe añadirse en la pantalla “añadir equipo sin comunicación”.

Pantalla de inicialización

Cuando se aplica potencia al sistema, la pantalla de alta definición desplegará una pantalla de bienvenida.

Si hay un problema con la comunicación entre algún componente adjunto al termostato, un mensaje de alerta crítica aparecerá en la pantalla. El mensaje de alerta proporcionará información detallada sobre la posible causa. Después de haber corregido el problema y de haber restaurado la potencia al sistema, aparecerá la primera pantalla en la secuencia de configuración inicial.

⚠ IMPORTANTE

Algunas veces hay un retardo de comunicación entre la pantalla de alta definición y el centro inteligente durante la inicialización inicial que hace que se despliegue el mensaje de referencia. Espere un minuto a ver si el retardo de comunicación se resuelve.

A continuación se presenta un ejemplo de un mensaje de error de comunicación.

Figura 18. Mensaje de error de comunicación

Configuración del accesorio Wi-Fi Apple HomeKit

Aparece una pantalla replegable con instrucciones sobre cómo conectar el termostato a la red Wi-Fi de la casa usando un dispositivo Apple IOS. Si desea usar este método para configurar la unidad para Wi-Fi y Apple HomeKit, consulte la guía del usuario proporcionada para instrucciones adicionales.

De lo contrario, seleccione **cancelar** para proseguir con los procedimientos de puesta en servicio del termostato. Hay una opción de realizar esta tarea posteriormente, a conveniencia del propietario.

NOTA: *Este procedimiento solo se puede realizar utilizando el dispositivo IOS móvil de Apple del propietario.*

Información del distribuidor

⚠ IMPORTANTE

El termostato sólo es accesible a través del tablero de mando del distribuidor después de haber añadido el número de teléfono principal del concesionario o el nombre de la empresa durante la puesta en servicio del termostato. Ver más detalles en “Tablero de mando del distribuidor LennoxPros” en la página 44.

Esta pantalla en la secuencia de puesta en servicio es la pantalla de información del distribuidor donde se puede añadir la identificación y/o número de teléfono del distribuidor. Una vez que el sistema esté conectado a Internet, el servidor Lennox llenará automáticamente la información restante en base al nombre o número de teléfono del distribuidor ingresado. Sin embargo, toda la información se puede ingresar manualmente si así se desea.

La información que se puede ingresar manualmente es el nombre, correo electrónico, sitio web, dirección del distribuidor que incluye la dirección 1, dirección 2, ciudad, estado y código postal. Una vez completada, toque continuar.

Pantalla replegable de notificación de información del distribuidor

Si NO se proporciona ya sea la **Identificación del distribuidor** o el **número de teléfono**, aparecerá una pantalla de notificación. La pantalla de notificación proporcionará información sobre la limitación impuesta al sistema si esta información no se proporciona. Toque **no** para regresar a la pantalla previa para completar la información solicitada o toque sí para continuar.

Información general

En esta pantalla, la información general necesita verificarse o cambiarse. Toque cualquier artículo para cambiar su contenido. Aparecerá una pantalla replegable que permitirá añadir o cambiar la información.

Información requerida:

1. Seleccione el idioma deseado (ENGLISH, FRANÇAIS o ESPAÑOL).
2. Seleccione el país / región.
3. Seleccione la hora y la fecha que incluye hora, fecha, zona horaria y horario de invierno (ENCENDIDO/APAGADO).
4. Unidad de temperatura (Fahrenheit o Celsius).
5. Una vez completada, toque **continuar**.

Pantalla de equipo encontrado

Esta pantalla mostrará los valores de equipos del centro inteligente. Aquí es donde deberá añadirse el equipo de 24 V CA (unidad de aire acondicionado, bomba de calor, humidificadores, deshumidificadores y equipo de ventilación) seleccionando la función añadir equipo sin comunicación.

Dependiendo si el centro inteligente está configurado para operaciones de la unidad de manejo de aire o del calefactor, el nombre de cada opción aparecerá como EIM-Calefactor o EIM-Unidad de manejo de aire.

Equipo sin comunicación

Cuando se selecciona el ícono de equipo sin comunicación (24 V CA), aparecerá una pantalla listando el equipo que puede añadirse. Cuando se selecciona un componente aplicable, aparecerá una marca de verificación verde adyacente al artículo.

NOTA: *Aparecerá un cuadro de diálogo provisorio indicando: Actualización - Espere mientras revisamos las dependencias.*

NOTA: *Aquí es donde solo se selecciona un tipo de unidad exterior. Las selecciones son unidades de aire acondicionado o bombas de calor de una o dos etapas. También deberá establecerse la capacidad de la unidad exterior. Otros equipos que pueden añadirse son los humidificadores y deshumidificadores. Otros equipos sin comunicación que pueden añadirse son:*

- Humidificadores
- Deshumidificadores
- Humiditrol
- Deshumidificador auxiliar
- Regulador de tiro de aire fresco
- ERV (ventilación con recuperación de energía) de 1 o 2 velocidades
- HRV (ventilación con recuperación de calor) de 2 velocidades

NOTA: *Una vez completado, toque listo y se desplegará la pantalla de equipo encontrado.* Allí, el equipo sin comunicación adicional ahora se desplegará junto con el equipo de iComfort.

Una vez completado, toque continuar.

Recordatorios

Esta pantalla le permite establecer recordatorios ya sea como deshabilitados o cada 3, 6, 12 o 24 meses, y también un valor personalizado por fecha específica. Las otras opciones en esta pantalla son activar el evento recordatorio por calendario o por el tiempo de funcionamiento real del sistema.

Se pueden establecer recordatorios para Reemplazar el filtro 1, Reemplazar el filtro 2, Reemplazar la lámpara UV, Reemplazar el acolchado del humidificador, Mantenimiento de ventilación y Filtro de ventilación.

Una vez que se haya establecido un recordatorio para un artículo específico, toque Listo para regresar a la pantalla previa. Aparecerá un mensaje “fecha de vencimiento” adyacente al artículo que acaba de configurar.

Finalización de la puesta en servicio

Una vez completada la puesta en servicio, el sistema lo dejará en el **Centro de control de distribuidores**. Usted puede tocar salir para ir a la pantalla principal o realizar cualquier función listada en las varias categorías desplegadas.

Centro de control de distribuidores

Este menú brinda acceso al distribuidor para realizar varias funciones como se indica a continuación:

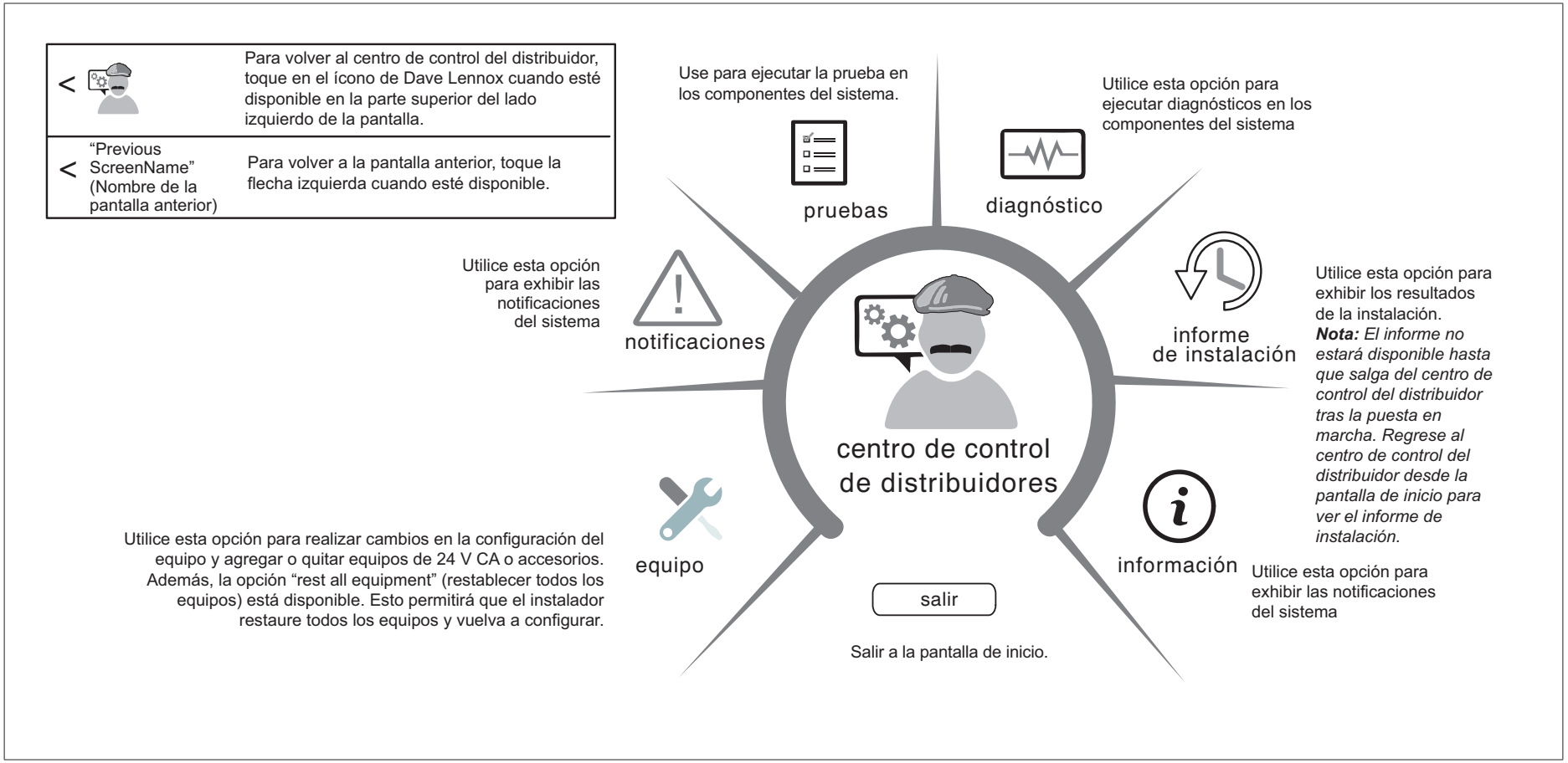

Figura 19. Centro de control de distribuidores

Parámetros del equipo

Las selecciones listadas en esta sección dependen de la configuración de hardware del sistema. No todas las opciones estarán disponibles.

NOTA: *Cuando se cambien los valores predeterminados de algún parámetro, existe la posibilidad de que afecte los valores de otro parámetro. Si esto sucede, aparecerá un mensaje replegable listando los otros parámetros afectados y sus nuevos valores configurados automáticamente.*

La siguiente es una lista completa de todos los posibles parámetros bajo Sistema. Los parámetros realmente disponibles dependen de los valores del centro inteligente.

Tabla 7. Parámetros del centro inteligente

Parámetro	Descripción
Acerca de	Esta pantalla brinda información relacionada con el idioma que se admite, el nombre del tipo de equipo, la versión del software de control, el modelo, el número de la modalidad de control, el número de serie de control, la versión del hardware de control, el número de versión del protocolo, el nivel de producto del dispositivo, el consumo de energía promedio con 24 V CA, el consumo de energía máximo con 24 V CA, la lista de dispositivos compatibles, el tamaño de la memoria del código de aplicación y el número de pieza del microcontrolador.
Nombre del equipo	Se puede asignar un nombre único a este componente. El nombre puede tener hasta 29 caracteres. El nombre puede estar compuesto de letras, números, espacios y caracteres especiales. El nombre predeterminado es Subnet Controller.
Cambio automático - Banda muerta del humidificador	Impide que las configuraciones de humidificación y deshumidificación se acerquen a más del 5% o que sean mayores que el 10% (zona muerta). El rango es del 5 al 10%. El valor predeterminado es del 5%. Los ajustes se realizan en incrementos del 1%.
Cambio automático - Banda muerta de temp.	Impide que la calefacción y la refrigeración se acerquen a más de 3 °F (1.67 °C) o que sean mayores que 9 °F (5.0 °C) (zona muerta). El rango es de 3 a 9 °F (1.67 a 5.0 °C). El valor predeterminado es 3 °F (1.67 °C). Los ajustes se realizan en incrementos de 1 °F (0.56 °C).
Umbral de Sobreenfriamiento, deshum. Automática	El rango es del 0 al 10%. El valor predeterminado es del 4%. Los ajustes se realizan en incrementos del 1%. Este valor se puede ver afectado de forma automática por el ajuste de otros parámetros. Un ejemplo sería cuando se activa el sobreenfriamiento de deshumidificación máximo.
Control del punto de equilibrio Si el sistema se establece como bicombustible o bomba de calor con calefacción eléctrica y un sensor de temperatura exterior conectado al centro inteligente, aparecerá la configuración del punto de equilibrio de las temperaturas altas y bajas. La función de los puntos de equilibrio requiere que el termostato reciba la temperatura exterior del sensor. La temperatura ambiente exterior se puede leer en un sensor de temperatura exterior instalado en el área (X2658). ***NOTA:*** *Cuando el control del punto de equilibrio esté ACTIVADO, los campos del punto de equilibrio de las temperaturas altas y bajas se "ACTIVARÁN" y se mostrarán en color ROJO. Aparecerá un mensaje que solicitará la revisión de la configuración del punto de equilibrio de las temperaturas altas y bajas, y que guarde todos los ajustes de color ROJO. Los campos que se destaquen en ROJO se deben guardar para que pueda salir de la pantalla.* Las opciones son "enabled" (activado) o "disabled" (desactivado). El valor predeterminado es "disabled" (desactivado). Cuando se activan, se pueden establecer los puntos de equilibrio para las temperaturas bajas y altas. **Punto de equilibrio superior** Este ajuste se utiliza para impedir que el calefactor o la calefacción eléctrica calienten la estructura. (Alerta 19; menor; solo notificación; la temperatura exterior es superior al nivel con el que se programó al calefactor o la calefacción eléctrica para calentar el hogar). El rango es de -17 a 75 °F (-27.22 a 23.89 °C). El valor predeterminado es 50 °F (10.0 °C). Los ajustes se realizan en incrementos de 1 °F (0.56 °C). **Punto de equilibrio inferior** Configuración que se utiliza para impedir que la bomba de calor caliente la estructura. (Alerta 18; menor; solo notificación; la temperatura exterior está por debajo del nivel con que se programó a la bomba de calor para calentar el hogar). El rango es de -20 a 72 °F (-28.89 a 22.22 °C). El valor predeterminado es 25 °F (-3.89 °C). Los ajustes se realizan en incrementos de 1 °F (0.56 °C).	
Modo de enfriamiento	Las opciones son "Normal" (Normal) y "Comfort" (Comodidad). El valor predeterminado es "Normal" (Normal). Cuando se establece la modalidad de "comfort" (comodidad), varios parámetros se modifican de forma automática para optimizar las operaciones del sistema. Los parámetros modificados se muestran en la pantalla cuando se establece en "Comfort" (Comodidad). • Normal (Normal): este ajuste enfría el hogar a la configuración de temperatura deseada. Una vez que se activa la segunda etapa a través del temporizador o el diferencial, no bajará de etapa a la primera hasta el próximo ciclo de refrigeración que se solicite. • Comfort (Comodidad): consiste en que el sistema pueda subir o bajar de etapa de forma automática según las solicitudes de carga actuales.

Tabla 7. Parámetros del centro inteligente

Parámetro	Descripción
Etapas de calefacción eléctridca durante la descongelación	Puede aumentar o disminuir el número de elementos eléctricos para que se activen durante una solicitud de deshielo. El termostato tendrá una solicitud de calefacción. El rango es de 0 a 5 etapas de calefacción eléctrica. El valor predeterminado es 2. Los ajustes se realizan en incrementos de 1.
Temp. de descarga Evenheat	Cuando se activa la modalidad de control “EvenHeat” (Calor constante), el termostato establecerá las secciones de calefacción eléctrica en una etapa para mantener una temperatura de descarga constante. El sistema debe contar con un DATS que esté conectado a este para mostrar el valor de este parámetro. ***NOTA:*** *No se puede seleccionar en las unidades exteriores modulares de Lennox. Se establecerá la etapa para los elementos de calefacción eléctrica según las solicitudes en el termostato.* El rango es de 85 a 130 °F (29.4 a 54.4 °C). El valor predeterminado es de 85 °F (29.4 °C). Los ajustes se pueden realizar en incrementos de 15 °F (8.4 °C).
Modo de control de calefacción eléctrica	En las aplicaciones de la bomba de calor, la etapa de la calefacción eléctrica se establece a fin de brindar el calor suplementario para lograr los niveles de comodidad deseados. Cuando se utiliza la sección de calefacción eléctrica en aplicaciones que no cuentan con una bomba de calor, los elementos se clasifican en etapas para limitar el calor, de modo que se satisfagan solo las solicitudes de calefacción. Las opciones son “Standard” (Estándar) y “EvenHeat” (Calor constante). El valor predeterminado es “Standard” (Estándar).

Etapas de calefacción/enfriamiento bloqueadas

El bloqueo de las etapas de calefacción y refrigeración (H/C) está desactivado de forma predeterminada (las etapas de calefacción y refrigeración se desactivan por separado).
Si se activa, las etapas de calefacción y refrigeración se desactivan juntas. *Solo para sistemas de velocidad invariable.*

Refrigeración (1 y 2 etapas)

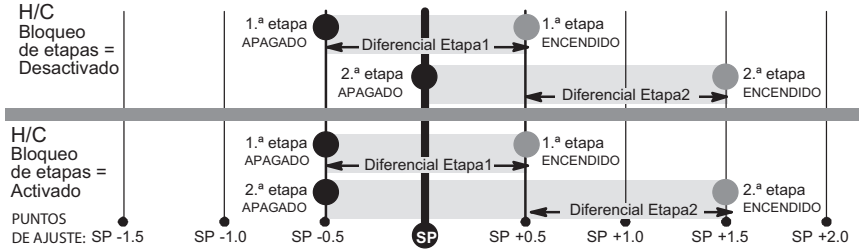

Calefacción; bomba sin calor o bomba de calor con calefacción de respaldo: 1 o 2 etapas

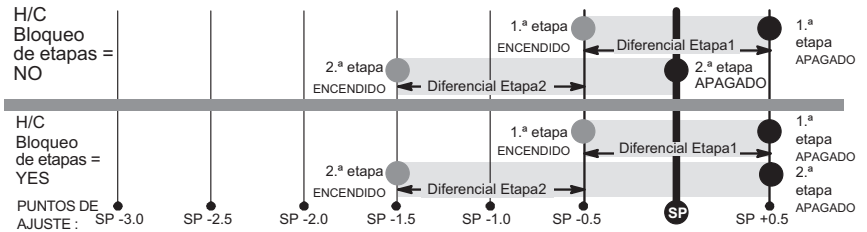

Tabla 7. Parámetros del centro inteligente

Parámetro	Descripción
	Calefacción, bomba de calor eléctrica, 4 etapas (2 compresores/2 respaldos)

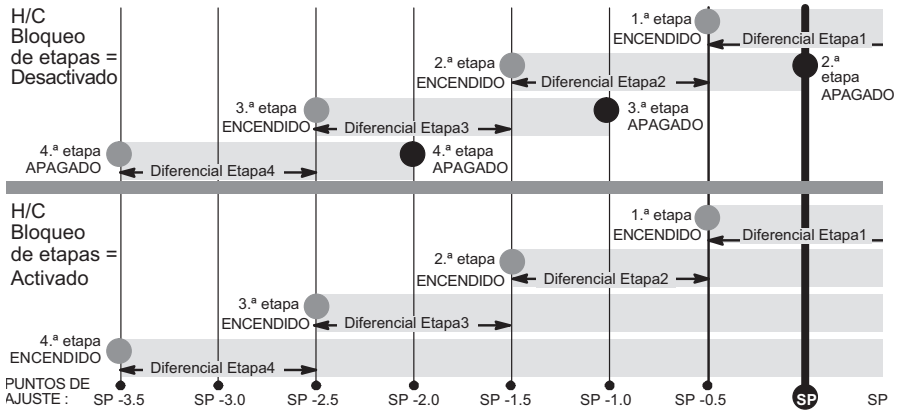

Calefacción, bicombustible, 2 etapas (1 compresor/1 respaldo)

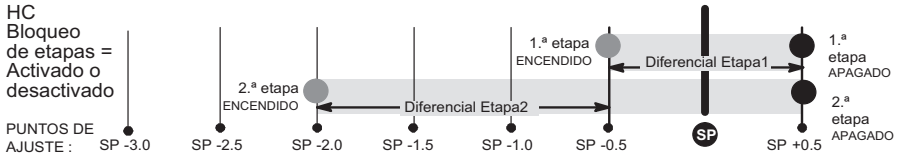

Calefacción, bicombustible, 3 etapas (1 compresor/2 respaldos)

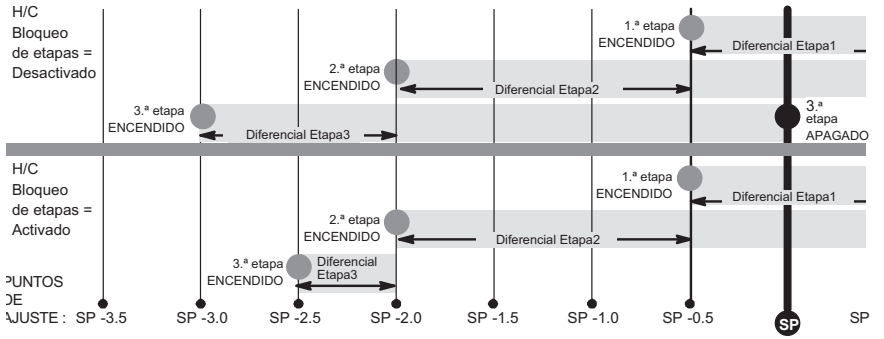

Tabla 7. Parámetros del centro inteligente

Parámetro	Descripción
	Calefacción, bicombustible, 3 etapas (2 compresores/1 respaldo) 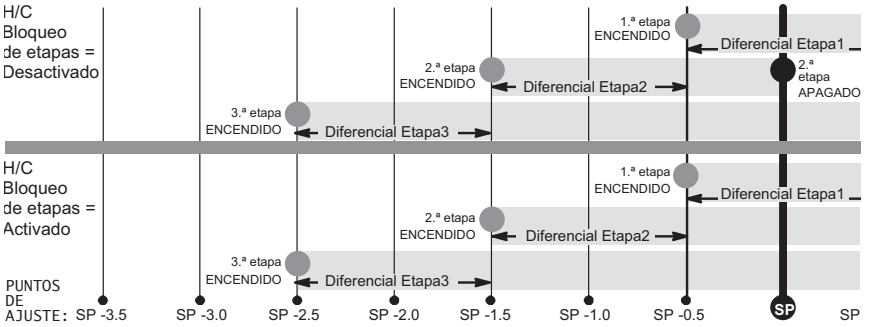
	Calefacción, bicombustible, 4 etapas (2 compresor/2 respaldos) 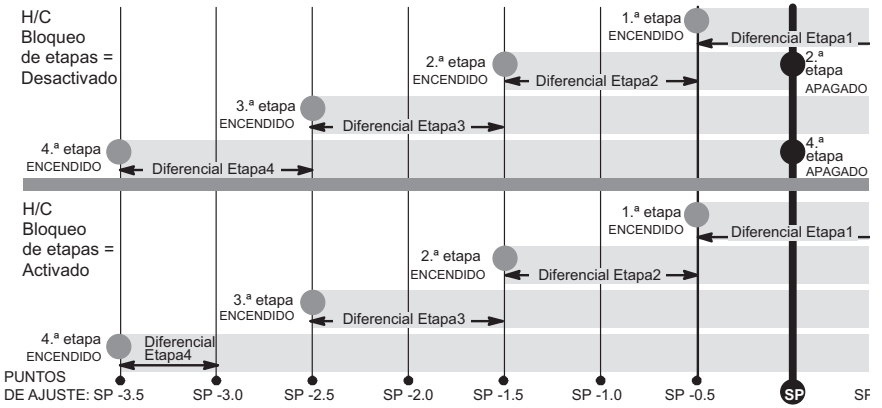
Identificación del grupo	El valor predeterminado de la identificación del grupo es 1. El rango válido es de 0 a 9. Se pueden asignar varios centros inteligentes a un grupo en un hogar (hasta nueve grupos con hasta ocho centros inteligentes en cada uno). Todos los centros inteligentes en un grupo se pueden comunicar con otros centros inteligentes en el mismo grupo a través de la red inalámbrica doméstica. Si un centro inteligente está establecido en la identificación de grupo 0, no habrá conectividad con otro centro inteligente.
Ajuste de confort Humiditrol	Las opciones son “Maximum Overcooling” (Sobreenfriamiento máximo), “Midpoint Overcooling” (Sobreenfriamiento medio) y “Minimum Overcooling” (Sobreenfriamiento mínimo). El valor predeterminado es “Maximum Overcooling” (Sobreenfriamiento máximo). • “Maximum Overcooling” (Sobreenfriamiento máximo): Temperatura interior > (mayor que) dos grados por encima del punto establecido para la calefacción. • “Midpoint Overcooling” (Sobreenfriamiento medio): Temperatura interior > (mayor que) punto de ajuste de la CALEFACCIÓN + punto de ajuste de la REFRIGERACIÓN/2. • “Minimum Overcooling” (Sobreenfriamiento mínimo): Temperatura interior > (mayor que) dos grados por debajo del punto de ajuste de la refrigeración. ***NOTA:*** *XP20 y XP25 no son compatibles con Humiditrol (EDA).*

Tabla 7. Parámetros del centro inteligente

Parámetro	Descripción
Calibración de la lectura de humedad	El rango es del -10.0 al 10.0%. El valor predeterminado es del 0.0%. Si se determina que el porcentaje de humedad real que detecta el termostato es incorrecto de acuerdo con mediciones independientes a través de otros dispositivos de lectura de humedad, la pantalla se puede ajustar con esta configuración.
Bloqueo de la BC de sequnda etapa debido a la temp. exterior (Solamente las bombas de calor de dos etapas Lennox)	Este accesorio permite que la unidad bloquee la calefacción de la bomba de calor en la segunda etapa cuando la temperatura exterior desciende por debajo de la configuración del puente. Las opciones son “off” (apagado), 40 °F, 45 °F, 50 °F y 55 °F (4 °C, 7 °C, 10 °C y 13 °C). El valor predeterminado es “off” (apagado).
Punto de ajuste de calefacción máx.	El ajuste de temperatura más alto que el punto de ajuste para la calefacción se puede fijar en el termostato. El valor predeterminado es 90.0 °F (32.33 °C). El rango es de 60.0 a 90.0 °F (15.56 a 32.22 °C). Se puede ajustar en incrementos de 1 °F (0.56 °C).
Punto de ajuste de humidificación máx.	Punto de ajuste máximo permitido para la humidificación. El rango es del 15 al 45%. El valor predeterminado es del 45%. Los ajustes se realizan en incrementos del 1%.
Punto de ajuste de enfriamiento min.	El ajuste de temperatura más bajo que el punto de ajuste para la refrigeración se puede fijar en el termostato. El rango es de 60.0 a 90.0 °F (15.56 a 32.22 °C). El valor predeterminado es 60 °F (15.56 °C). Los ajustes se realizan en incrementos de 1 °F (0.56 °C).
Punto de ajuste de deshumidificación mín	Configuración de deshumidificación mínima ajustable. El rango es del 40 al 60%. El valor predeterminado es del 40%. Los ajustes se realizan en incrementos del 1%.
Calibración del valor del sensor de temperatura exterior	El rango es de -10 a 10 °F (-5.56 a 5.56 °C). El valor predeterminado es 0 °F (0.0 °C). Los ajustes se realizan en incrementos de 1 °F (0.56 °C). Esto permitirá los ajustes en la pantalla de la temperatura exterior cuando la temperatura que se exhiba esté incorrecta. Se requiere un sensor exterior.
Reinicializar el centro inteligente	Restauración del centro inteligente (elimina los ajustes del centro inteligente y restablece los ajustes de fábrica).

Protección contra temperaturas extremas

(notificación por temperaturas altas y bajas)

Las opciones son “enabled” (activado) o “disabled” (desactivado). El valor predeterminado es “disabled” (desactivado). Cuando se activa la alerta de temperaturas calientes o gélidas, la configuración generará un correo electrónico de notificación de forma automática para los propietarios, en el cual se explicará que la condición en cuestión existe y la interacción con el propietario es necesaria.

NOTA: *La notificación depende de que el termostato cuente con una conexión inalámbrica activa y que la cuenta del usuario se haya configurado para incluir una dirección de correo electrónico válida.*

Temperatura de alerta de calor

Así pues, se notificará al propietario cuando la temperatura interior llegue a la configuración definida para este parámetro. El rango es de 80 °F a 100 °F (26.67 a 37.78 °C) con un valor predeterminado de fábrica de 90 °F (32.22 °C). Los incrementos se ajustan en 1.0 °F (0.56 °C).

Temperatatura de alerta de congelación

Así pues, se notificará al propietario cuando la temperatura interior llegue a la configuración definida para este parámetro. El rango es de 30 °F a 50 °F (-1.11 a 10.0 °C) con un valor predeterminado de fábrica de 40 °F (4.4 °C).

Los incrementos se ajustan en 1.0 °F (0.56 °C).

Tabla 7. Parámetros del centro inteligente

Parámetro	Descripción
Modo de punto de ajuste único En las pantallas del usuario esto se conoce como "Perfect Temp" (Temperatura perfecta). Las opciones son "enabled" (activado) o "disabled" (desactivado). El valor predeterminado es "disabled" (desactivado). El algoritmo del Punto de Ajuste Único (SSP, por sus siglas en inglés) permite al usuario establecer un solo valor de punto de ajuste de temperatura en lugar de un valor para la calefacción y otro distinto para la refrigeración. Cuando existe una división por zonas, la siguiente configuración del SSP no está disponible. Cuando se activa, los siguientes parámetros se establecen de forma automática para una configuración óptima. **Cancelación de la calefacción por temperatura ascendente en el contador de punto neutro** El rango es de 0 a 0.75 °F (0.0 a 0.42 °C). El valor predeterminado es 0.25 °F (-0.14 °C). Los ajustes se realizan en incrementos de 0.125 °F (0.07 °C). **Cancelación de la calefacción por temperatura descendente en el contador de punto neutro** El rango es de 0.25 a 2 °F (0.14 a 1.11 °C). El valor predeterminado es 0.5 °F (0.28 °C). Los ajustes se realizan en incrementos de 0.125 °F (0.07 °C). **Cancelación del enfriamiento por temperatura ascendente en el contador de punto neutro** El rango es de -0.75 a 0.0 °F (-0.42 a 0.0 °C). El valor predeterminado es -0.25 °F (-0.14 °C). Los ajustes se realizan en incrementos de 0.125 °F (0.07 °C). **Cancelación del enfriamiento por temperatura descendente en el contador de punto neutro** El rango es de -2.0 a -0.25 °F (-1.11 a -0.14 °C). El valor predeterminado es -0.5 °F (-0.28 °C). Los ajustes se realizan en incrementos de 0.125 °F (0.07 °C). **Cancelación de la calefacción por temperatura exterior de bloqueo** Cuando la temperatura exterior es superior a esta configuración y se ejecuta un punto de ajuste único, no se permitirá la calefacción. El rango es de 50 a 80 °F (10.0 a 26.67 °C). El valor predeterminado es 70 °F (21.11 °C). Los ajustes se realizan en incrementos de 1.0 °F (0.56 °C). **Cancelación del enfriamiento por temperatura exterior de bloqueo** Cuando la temperatura exterior es inferior a esta configuración y se ejecuta un punto de ajuste único, no se permitirá la refrigeración. El rango es de 30 a 60 °F (-1.11 a 15.56 °C). El valor predeterminado es 40 °F (4.44 °C). Los ajustes se realizan en incrementos de 1.0 °F (0.56 °C).	
Activar alerta inteligente	Las opciones son "disabled" (desactivado), "conservative" (conservador), "medium" (medio) y "aggressive" (dinámico). El valor predeterminado es "disabled" (desactivado). • Disable (Desactivado): no hay un control de la activación de alertas inteligentes. • Conservative (Conservador): el sistema esperará por más tiempo para mostrar cualquier alarma de la activación de alertas inteligentes. Esta opción permite un margen muy reducido para que se muestren las alarmas falsas. • Medium (Medio), valor predeterminado: pruebas exhaustivas realizadas por el equipo de desarrollo de Lennox para reducir el número de alarmas falsas. • Aggressive (Dinámico): reducirá el tiempo para exhibir cualquier alarma de la activación de alertas inteligentes. **La función para la activación de alertas inteligentes supervisa lo siguiente:** • La configuración del punto de ajuste del termostato • La lectura de la temperatura interior • Determina si el sistema se desplaza hacia la temperatura deseada o si no es capaz de lograrla. • El uso de las temperaturas diseñadas para el clima local • Los tiempos de funcionamiento del sistema. ***NOTA:*** *Según el tipo de sistema (sistemas habituales de calefacción, refrigeración o de la bomba de calor) y el equipo opcional, no todas las configuraciones del sistema se mostrarán.*

Tabla 7. Parámetros del centro inteligente

Parámetro	Descripción
Recuperación de contratiempo sin problemas (SSR)	Cuando se activa, “smooth set back” (recuperación paulatina) comienza a recuperar la temperatura, hasta dos horas antes del tiempo programado para que se alcance la temperatura establecida a la hora del evento programado. Contempla 12 °F (6.6 °C) por hora para la calefacción eléctrica y de gas en la primera etapa, y 6 °F (3.3 °C) por hora para la calefacción o refrigeración con base en el compresor en la primera etapa. Cuando “smooth set back” (recuperación paulatina) está desactivada, el sistema iniciará una recuperación a la hora programada. Las opciones son “enabled” (activado) o “disabled” (desactivado). El valor predeterminado es “enabled” (activado). El cálculo del punto de ajuste de “smooth set back” (recuperación paulatina) se realiza de la siguiente forma: **Para Nuevo SSR CSP** = **Actual SSR CSP** − (**CSP del programa actual** − **CSP del objetivo programado**) / **N** **Para Nuevo SSR HSP** = **Actual SSR HSP** − (**HSP del objetivo programado** − **HSP del programa actual**) / **N** **Donde: CSP = Punto de ajuste de la refrigeración** **HSP = Punto de ajuste de la calefacción** **N = número de intervalos de 30 segundos hasta el punto de ajuste del objetivo programado** **Nota: N = 240 cuando el punto de ajuste del objetivo programado está a 2 horas (tiempo máximo de recuperación)**
	Reglas: • Se activa cuando “smooth set back” (recuperación paulatina) y la planificación del programa están activos (valor predeterminado para el primero). • NO desactiva los cronómetros de retraso de etapa. • NO cambiará la zona muerta entre las modalidades de calefacción y refrigeración. • NO superará el punto de ajuste objetivo. • Se restablecerá si el usuario actualiza la planificación del programa durante el período del SSR activo
Cronómetros de retraso de etapa (Premira)	Configuración activada (valor predeterminado): Cuando se activa, todos los cronómetros de retraso de etapa (etapas desde la 2 hasta la 6) estarán activos y servirán para incorporar etapas adicionales de refrigeración o calefacción de forma periódica (20 minutos de forma predeterminada) Configuración desactivada: Todos los cronómetros de retraso de etapa están desactivados. Las etapas de calefacción y refrigeración cambian en función de la temperatura ***NOTA:*** *El cronómetro de retardo de la segunda etapa (cuando los cronómetros de etapa están activados) se utiliza para la CALEFACCIÓN y la REFRIGERACIÓN.*
Cronómetros de retraso de etapa (2 a 6)	Cronómetro de retraso a partir de la segunda hasta la sexta etapa (si corresponde): si los cronómetros de retraso con etapas establecidas están “Enabled” (Activados), el tiempo predeterminado son 20 minutos, pero se puede programar desde 5 hasta 120 minutos con incrementos de 5 minutos. Si la primera etapa no sube o baja la temperatura ambiente hacia el punto de ajuste a 1.0 °F (0.56 °C) en el tiempo de retraso programado, entonces se activará la segunda etapa.
Diferencial de etapa (1 a 6)	El número de etapas en el termostato depende del equipo que esté instalado.
Calibración de valor de temp.	El rango es de -5.0 a 5.0 °F (-2.78 a -2.78 °C). El valor predeterminado es 0.0 °F (-0.0 °C). Si se determina que la temperatura real que detecta el termostato es incorrecta de acuerdo con lecturas independientes a través de otros dispositivos de medición de la temperatura ambiente, la pantalla se puede ajustar con esta configuración.
Modo de control de temperatura	Las opciones son “Normal” (Normal) y “Comfort” (Comodidad). El valor predeterminado es “Normal” (Normal). La función de apreciación incorpora la temperatura exterior y la humedad interior para un control más preciso de la temperatura en el hogar. Ya sea que se utilice un sensor de temperatura exterior o esté activado el servicio de meteorología por Internet con el fin de que esta característica funcione. Además, la modificación de esta configuración aquí cambiará el estado de la función en la pantalla de configuración de usuario. • Normal (Normal): este ajuste enfría o calienta el hogar para que la configuración de la temperatura deseada (apreciación de la temperatura) esté “OFF” (APAGADA). • Comfort (Comodidad): este ajuste enfría o calienta el hogar para que la configuración de la temperatura deseada (apreciación de la temperatura) esté “ON” (ENCENDIDA). Cuando se selecciona “ON” (ENCENDIDA), se modifican otros parámetros a fin de obtener la configuración óptima para esta función. Dichos cambios en la configuración aparecerán en la pantalla cuando se active la modalidad “Comfort” (Comodidad).
Aislamiento de la pared	Las opciones son “poor” (débil), “average” (regular) y “good” (bueno). El valor predeterminado es “average” (regular).

Tabla 7. Parámetros del centro inteligente

Parámetro	Descripción
Modo de control de ventilación - de tiempo controlado (valor predeterminado)	
Minutos de ventilación por hora	El rango del parámetro es de 0.0 a 60.0 minutos. El valor predeterminado es de 20.0 minutos. Se puede ajustar en incrementos de 1.0 minuto. • Primero el sistema trata de satisfacer el tiempo de ventilación al ventilar solo durante el acondicionamiento. Ventilador continuo no se considera acondicionamiento. • Cuando el tiempo requerido restante para ventilar en la hora no es igual a la cantidad de tiempo restante en esa hora, el sistema inicia la ventilación y no se detiene hasta que se haya satisfecho el requisito de tiempo de ventilación. • Cuando se ventila sin una exigencia de acondicionamiento, la salida de ventilación es activa, además de una exigencia de ventilador interior continuo. • Cuando se ventila con una exigencia de acondicionamiento, la salida de ventilación es activa con las salidas de exigencia de acondicionamiento.
Tasas de ventilación Los parámetros PCM de ventilación del termostato se deben ajustar solo después de que se haya completado la configuración de HRV / ERV y se conozcan los PCM. Una vez que se ajustan los PCM del termostato, se usan con el algoritmo de temporizador del termostato para determinar cuánto tiempo ejecutar el HRV / ERV y cambiar de baja a alta velocidad si se trata de un HRV / ERV de 2 etapas.	
Tasa de ventilación (solo se indica para ERV o HRV de 1 velocidad)	El rango del parámetro es de 20 a 500 PCM. El valor predeterminado es de 130 PCM. Se puede ajustar en incrementos de 1.0 PCM.
Tasa de ventilación a baja velocidad (solo se indica para ERV o HRV de 2 velocidades)	El rango del parámetro es de 10 a 200 PCM. El valor predeterminado es de 50 PCM. Se puede ajustar en incrementos de 1.0 PCM.
Tasa de ventilación a alta velocidad (solo se indica para ERV o HRV de 2 velocidades)	El rango del parámetro es de 20 a 500 PCM. El valor predeterminado es de 130 PCM. Se puede ajustar en incrementos de 1.0 PCM.
Límite superior de temperatura exterior de ventilación	El rango del parámetro es de 60 a 115 °F. El valor predeterminado es de 100 °F. Se puede ajustar en incrementos de 5 °F. Mientras la temperatura exterior sea igual o superior al valor para el **Límite superior de temperatura exterior de ventilación**, no se aplica ventilación. Cuando el sistema está bloqueado debido a la alta temperatura exterior, se desbloqueará cuando falte la temperatura exterior o cuando la temperatura reportada sea 1 °F menos que el valor **Límite superior de temperatura exterior de ventilación** cuando las unidades de la pantalla son en grados Fahrenheit, o si la temperatura reportada es 0.5 °C menos que el valor de bloqueo cuando las unidades de la pantalla son en grados Celsius.
Límite inferior de temperatura exterior de ventilación	El rango del parámetro es de -20 a 55 °F. El valor predeterminado es de 0 °F. Se puede ajustar en incrementos de 5 °F. Mientras la temperatura exterior sea más baja que el valor para el **Límite inferior de temperatura exterior de ventilación**, no se aplica ventilación. Cuando el sistema está bloqueado debido a la baja temperatura exterior, se desbloqueará cuando falte la temperatura exterior o cuando la temperatura reportada sea 1 °F más que el valor **Límite inferior de temperatura exterior de ventilación** cuando las unidades de la pantalla son en grados Fahrenheit, o si la temperatura reportada es 0.5 °C más que el valor de bloqueo cuando las unidades de la pantalla son en grados Celsius
Límite superior del punto de rocío exterior de ventilación	El rango del parámetro es de 45 a 80 °F. El valor predeterminado es de 55 °F. Se puede ajustar en incrementos de 5 °F. Mientras el punto de rocío exterior sea más alto que el valor para el límite superior del punto de rocío exterior, no se aplica ventilación. Cuando el sistema está bloqueado debido al límite superior del punto de rocío exterior, se desbloqueará cuando falte el punto de rocío exterior o cuando el punto de rocío reportado sea 1 °F menos que el valor de bloqueo cuando las unidades de la pantalla son en grados Fahrenheit, o si el punto de rocío reportado es 0.5 °C menos que el valor de bloqueo cuando las unidades de la pantalla son en grados Celsius.

Tabla 7. Parámetros del centro inteligente

Parámetro	Descripción
Modo de control de ventilación - ASHRAE	
• Primero el sistema trata de satisfacer el volumen de ventilación al ventilar solo durante el acondicionamiento. Ventilador continuo no se considera acondicionamiento. • El volumen total de ventilación se acumula y almacena para compararlo con el volumen de ventilación objetivo por hora Vhr. El valor acumulado se reinicializa cada hora. • Cuando el volumen de aire de ventilación requerido restante para la hora dividido por la tasa de ventilación con ventilador únicamente sea igual o mayor que el tiempo restante para ventilar en la hora sin acondicionamiento, el sistema inicia la ventilación usando el ventilador continuo y no se detiene hasta que se haya satisfecho el requisito de volumen de ventilación objetivo por hora. • Cuando se ventila sin una exigencia de acondicionamiento, la salida de ventilación es activa, además de una exigencia de ventilador interior continuo. • Cuando se ventila con una exigencia de acondicionamiento, la salida de ventilación es activa con las salidas de exigencia de acondicionamiento. • Cuando el sistema está ventilando, la interfaz del usuario puede indicarlo al mostrarle “ventilando” en la pantalla inicial.	
Tasas de ventilación Los parámetros PCM de ventilación del termostato se deben ajustar solo después de que se haya completado la configuración de HRV / ERV y se conozcan los PCM. Una vez que se ajustan los PCM del termostato, se usan con el algoritmo de temporizador del termostato para determinar cuánto tiempo ejecutar el HRV / ERV y cambiar de baja a alta velocidad si se trata de un HRV / ERV de 2 etapas.	
Tasa de ventilación (solo se indica para ERV o HRV de 1 velocidad)	El rango del parámetro es de 20 a 500 PCM. El valor predeterminado es de 130 PCM. Se puede ajustar en incrementos de 1.0 PCM.
Tasa de ventilación a baja velocidad (solo se indica para ERV o HRV de 2 velocidades)	El rango del parámetro es de 10 a 200 PCM. El valor predeterminado es de 50 PCM. Se puede ajustar en incrementos de 1.0 PCM.
Tasa de ventilación a alta velocidad (solo se indica para ERV o HRV de 2 velocidades)	El rango del parámetro es de 20 a 500 PCM. El valor predeterminado es de 130 PCM. Se puede ajustar en incrementos de 1.0 PCM.
Anulación de la condición exterior de ventilación	Las opciones son Deshabilitada (valor predeterminado) o Habilitada.
Verificación de cumplimiento de ASHRAE	= NO (Los PCM de ventilación son demasiado bajos para cumplir con ASHRAE 62.2) o SÍ (los valores actuales cumplen con ASHRAE 62.2)
Crédito por infiltración de ASHRAE	El rango del parámetro es de 0.0 a 200.0 PCM. El valor predeterminado es de 2,500 pies cuadrados Se puede ajustar en incrementos de 1.0 PCM.
Área residencial que cumple con ASHRAE a la cual este ventilador da servicio	El rango del parámetro es de 500.0 a 5000.0 pies cuadrados. El valor predeterminado es de 2500.0 PCM. Se puede ajustar en incrementos de 100.0 pies cuadrados. La fórmula para calcular cuánta ventilación se necesita es: **(total de pies cuadrados de la casa/100) +** **((número de dormitorios + 1) x 7.5 pcm)**
Número de dormitorios según ASHRAE	El rango del parámetro es de 1.0 a 10.0. El valor predeterminado es de 3.0. Se puede ajustar en incrementos de 1.0.
Límite superior de temperatura exterior de ventilación	El rango del parámetro es de 60 a 115 °F. El valor predeterminado es de 100 °F. Se puede ajustar en incrementos de 5 °F. Mientras la temperatura exterior sea igual o superior al valor para el **Límite superior de temperatura exterior de ventilación**, no se aplica ventilación. Cuando el sistema está bloqueado debido a la alta temperatura exterior, se desbloqueará cuando falte la temperatura exterior o cuando la temperatura reportada sea 1 °F menos que el valor **Límite superior de temperatura exterior de ventilación** cuando las unidades de la pantalla son en grados Fahrenheit, o si la temperatura reportada es 0.5 °C menos que el valor de bloqueo cuando las unidades de la pantalla son en grados Celsius.

Tabla 7. Parámetros del centro inteligente

Parámetro	Descripción
Límite inferior de temperatura exterior de ventilación	El rango del parámetro es de -20 a 55 °F. El valor predeterminado es de 0 °F. Se puede ajustar en incrementos de 5 °F. Mientras la temperatura exterior sea más baja que el valor para el **Límite inferior de temperatura exterior de ventilación**, no se aplica ventilación. Cuando el sistema está bloqueado debido a la baja temperatura exterior, se desbloqueará cuando falte la temperatura exterior o cuando la temperatura reportada sea 1 °F más que el valor **Límite inferior de temperatura exterior de ventilación** cuando las unidades de la pantalla son en grados Fahrenheit, o si la temperatura reportada es 0.5 °C más que el valor de bloqueo cuando las unidades de la pantalla son en grados Celsius
Límite superior del punto de rocío exterior de ventilación	El rango del parámetro es de 45 a 80 °F. El valor predeterminado es de 55 °F. Se puede ajustar en incrementos de 5 °F. Mientras el punto de rocío exterior sea más alto que el valor para el límite superior del punto de rocío exterior, no se aplica ventilación. Cuando el sistema está bloqueado debido al límite superior del punto de rocío exterior, se desbloqueará cuando falte el punto de rocío exterior o cuando el punto de rocío reportado sea 1 °F menos que el valor de bloqueo cuando las unidades de la pantalla son en grados Fahrenheit, o si el punto de rocío reportado es 0.5 °C menos que el valor de bloqueo cuando las unidades de la pantalla son en grados Celsius.

Tabla 8. Parámetros del módulo de climatización del aire

Parámetro	Descripción
Acerca de	Ofrece información acerca del código de la unidad, el idioma, el nombre del tipo de equipo, el número de modelo de la unidad, el número de serie de la unidad, la capacidad nominal de la unidad, el número de etapas de calefacción, la capacidad de calefacción por etapas, el rango en PCM del ventilador interior, la versión del software de control, el número de modelo del control, el número de serie del control, la versión del hardware de control, el sensor de temperatura del aire de descarga, el sensor de temperatura del aire exterior, el número de versión del protocolo, el nivel de producto del dispositivo, el transformador instalado de fábrica, el consumo de energía promedio con 24 V CA, el consumo de energía máximo con 24 V CA, el consumo de energía promedio con voltaje de línea, el consumo de energía máximo con voltaje de línea, la lista de dispositivos compatibles, el tamaño de la memoria del código aplicable y el número de pieza del microcontrolador.
Nombre del equipo	Unidad interior
Reinicializar la unidad de manejo de aire	Si se utiliza la opción de restauración del módulo de climatización del aire, cualquier modificación por parte del instalador en la pestaña de dicho módulo se restablecerá a los valores predeterminados de fábrica.

Tabla 9. Parámetros del calefactor

Parámetro	Descripción
Acerca de	Esta pantalla ofrece información acerca del código de la unidad, el idioma, el nombre del tipo de equipo, el número de modelo de la unidad, el número de serie de la unidad, la capacidad nominal de la unidad, el número de etapas de calefacción, la capacidad de calefacción por etapas, el rango en PCM del ventilador interior, la versión del software de control, el número de modelo del control, el número de serie del control, la versión del hardware de control, el sensor de temperatura del aire de descarga, el sensor de temperatura del aire exterior, el número de versión del protocolo, el nivel de producto del dispositivo, el transformador instalado de fábrica, el consumo de energía promedio con 24 V CA, el consumo de energía máximo con 24 V CA, el consumo de energía promedio con voltaje de línea, el consumo de energía máximo con voltaje de línea, la lista de dispositivos compatibles, el tamaño de la memoria del código de aplicación y el número de pieza del microcontrolador.
Restablecer calefactor	Si se utiliza la opción de restauración del calefactor, cualquier modificación por parte del instalador en la pestaña del calefactor se restablecerá a los valores predeterminados de fábrica.

Tabla 10. Parámetros del termostato (pantalla de alta definición)

Parámetro	Descripción
Acerca de	Esta pantalla ofrece información acerca del número de modelo, el número de serie, la versión del hardware, la versión del software, los idiomas compatibles y el nombre del tipo de equipo.
Pantalla bloqueada	Las opciones son “unlocked” (desbloqueado), “partially locked” (parcialmente bloqueado) y “locked” (bloqueado). El valor predeterminado es “unlocked” (desbloqueado).
Mostrar cond. meteor. exteriores	Las opciones son “on” (encendido) y “off” (apagado). El valor predeterminado es “off” (apagado).

Tabla 10. Parámetros del termostato (pantalla de alta definición)

Parámetro	Descripción
Mostrar la calidad del aire	Las opciones son “on” (encendido) y “off” (apagado). El valor predeterminado es “off” (apagado). La calidad del aire se exhibe en la pantalla del clima. Toque el ícono del clima en la página de inicio para ver el estado actual de la calidad del aire.
Fuente de temperatura exterior	Las opciones son “off” (apagado), Internet (AccuWeather) o sensor. El valor predeterminado es Internet (AccuWeather).
Mostrar humedad interior	Las opciones son “on” (encendido) y “off” (apagado). El valor predeterminado es “off” (apagado).
Protector de Pantalla	Las opciones son “off” (apagado), “weather” (clima), “power save” (ahorro de energía) y “logo” (logotipo). El valor predeterminado es “off” (apagado).
Brillantez Autom.	Las opciones son “on” (encendido) y “off” (apagado). El valor predeterminado es “off” (apagado).
Valor de brillantez	El rango de luminosidad es de 0 a 100. El valor predeterminado es 80. Toque el botón + o - para aumentar o disminuir el valor.
Control de Proximidad	Las opciones son “ON” (ENCENDIDO) y “OFF” (APAGADO). El valor predeterminado es “OFF” (APAGADO). Se utiliza desactivar el modo de protector de pantalla cuando se detecta movimiento cerca de la pantalla de alta definición.
Punto de ajuste amplio	Las opciones son “ON” (ENCENDIDO) y “OFF” (APAGADO). El valor predeterminado es “OFF” (APAGADO). Esto permite un rango más amplio de temperaturas bajas y altas. El rango normal es de 60 a 90 °F (15.5 a 32.0 °C). Cuando este parámetro se establece en “ON” (ACTIVADO), el rango es de 40 a 100 °F (0.0 a 40 °C). Además, esta función se puede establecer a través de la pantalla de configuración de la interfaz del usuario. En la pantalla de inicio vaya a **menu** (menú) > **settings** (configuración) > **heat & cool** (calefacción y refrigeración) > **wider set-point range** (rango mayor del punto de ajuste).
Reinicializar el termostato	Restablece la configuración predeterminada de fábrica del termostato.

Tabla 11. Utilidades

Parámetro	Descripción
Reencender el centro inteligente	Reinicia el centro inteligente.
Reconfigurar el sistema	Vuelve a configurar el sistema de HVAC.
Reposicionar el equipo de HVAC	Restablece todos los equipos de HVAC.
Termostato reposicionado a los valores de fábrica	Restablece la configuración predeterminada de fábrica del termostato.
Restablecer el centro inteligente a sus valores de fábrica	Restablece los parámetros predeterminados de fábrica del centro inteligente.

Pruebas

Verificar el flujo de aire por zona es la primera pantalla que aparece bajo esta selección. Si no hay zonificación instalada, los valores de flujo de aire de zona serán para la zona 1 únicamente. Si el sistema detecta equipo de zonificación, entonces se listarán las zonas 1 a 4. Estas pantallas permiten verificar y modificar los PCM del soplador y la circulación de calefacción y enfriamiento. Toque continuar para avanzar a la siguiente pantalla.

Seleccionar el **Modo de prueba** es la próxima pantalla que aparece. Sus opciones son pruebas automatizadas o pruebas manuales. Seleccione la opción deseada y seleccione **aplicar**.

- **Pruebas automatizadas**: Seleccione esta opción y la siguiente pantalla le permitirá seleccionar las pruebas específicas disponibles para la configuración del hardware. Las pruebas son automáticas y no se requiere la asistencia del instalador o técnico de servicio. Una vez completadas las pruebas automáticas, el sistema regresa a la pantalla inicial del consumidor. Se genera un informe de instalación y está disponible en Lennox Pros (Profesionales Lennox) bajo la cuenta del propietario.

Figura 20. Pantalla de estado de PureAir *S*

- **Prueba manual**: Dependiendo del hardware presente, hay varias pruebas disponibles. Por omisión, todos los artículos a evaluarse están activados. Al seleccionar una prueba específica, se quitará la marca del artículo. Cuando se complete un conjunto específico de pruebas, los resultados se desplegarán en la pantalla al lado del artículo evaluado. Toque continuar para proseguir con el siguiente conjunto de artículos a evaluar. Después de completar las pruebas, oprima listo para regresar a la pantalla Tocar pruebas a ejecutar. Toque la flecha izquierda en el lado superior izquierdo de la pantalla para regresar al Centro de control de distribuidores.

Diagnóstico

Esta pantalla permite al instalador verificar el estado operacional actual de la unidad de manejo de aire o del calefactor. Los resultados del diagnóstico son para varias entradas activas, voltaje, retardos y relés.

Toque la flecha izquierda en el lado superior izquierdo de la pantalla para regresar al Centro de control de distribuidores.

Informe de instalación

- Reseña: La pantalla de reseña brinda información sobre el distribuidor y el cliente. Además, en la sección del día de instalación se incluye información sobre las condiciones en el momento de la instalación. La información incluye la fecha, hora, temperaturas interior y exterior y humedad interior.
- Sistema: La información a completar es el nombre del Sistema, número de modelo y otra información del sistema.
- Unidad interior (unidad de manejo de aire / calefactor): nombre, número de modelo, número de serie y otra información.

***NOTA:** El Informe de instalación no está disponible hasta después de salir del centro de control de distribuidores a continuación de la puesta en servicio. Regrese al Centro de control de distribuidores desde la pantalla inicial para ver el informe de instalación.*

Los resultados de las pruebas manuales y automáticas se mostrarán bajo esta sección.

Información

Aparecerá la pantalla de información del distribuidor. La siguiente pantalla será para información del distribuidor. Aquí se puede añadir la identificación o el número de teléfono del distribuidor. Una vez que el sistema esté conectado a Internet, la información restante se completa automáticamente. No toda la información para esta pantalla será visible. Toque y mantenga y entonces deslice el dedo hacia arriba para tener acceso a la información restante en la pantalla.

Información requerida: Identificación del distribuidor y/o número de teléfono del distribuidor. La información que se puede ingresar manualmente es el nombre, correo electrónico, sitio web, dirección del distribuidor que incluye la dirección 1, dirección 2, ciudad, estado y código postal. Una vez completada, toque la flecha izquierda en el lado superior izquierdo de la pantalla para regresar al Centro de control de distribuidores.

⚠ IMPORTANTE

Si se añade información del distribuidor, se garantizará que el termostato esté asociado con su cuenta LennoxPros.com al conectar al servidor Lennox.

Pantalla replegable de información: Si no se proporciona la Identificación o el número de teléfono del distribuidor, aparecerá una pantalla de advertencia. La pantalla de advertencia proporcionará información sobre la limitación impuesta al sistema si falta esta información.

Toque no para regresar a la pantalla anterior para completar la información solicitada u oprima sí para continuar.

Información general

En esta pantalla, la información general necesita verificarse o cambiarse. Toque cualquier artículo para cambiar su contenido. Aparecerá una pantalla replegable que permitirá añadir o cambiar la información.

Información requerida:

1. Seleccione el idioma deseado (ENGLISH, FRANÇAIS, ESPAÑOL).
2. Seleccione el país / región.
3. Seleccione la hora y la fecha que incluye hora, fecha, zona horaria, horario de invierno (ENCENDIDO/APAGADO).

NOTA: *Después de la conexión a INTERNET, no se podrá cambiar la hora ni la fecha. Si la hora y fecha es incorrecta, desactive el Wi-Fi y corrija, entonces active nuevamente el Wi-Fi.*

4. Unidad de temperatura (Fahrenheit o Celsius).
5. Una vez completada, oprima continuar.

Dirección particular

En esta pantalla, la información general necesita verificarse o cambiarse. Toque cualquier rubro para cambiar su contenido. La información a añadirse es dirección 1, dirección 2, estado, ciudad y código postal.

Complete la información solicitada y oprima el botón continuar.

Valores de deshumidificación

Para el firmware versión 3.15 y posterior, todos los controles de deshumidificación se listan en **menú** > **valores** > **humedad**. Bajo **Control de humedad,** seleccione **deshumidificar** para activar la deshumidificación. El valor por omisión es **desactivada**.

Cuando se activa la deshumidificación, se presentan las siguientes opciones que dependen del tipo de equipo y accesorio instalados.

Opciones de ajuste de la deshumidificación

- **Normal** — Se recomienda cuando el aire exterior no es demasiado húmedo.
- **Máx** —
  - » Unidades exteriores de una y dos etapas o unidades exteriores de capacidad variable sin sensor de temperatura del aire de descarga (DATS) instalado. Se recomienda cuando el aire exterior es excesivamente húmedo. Puede enfriar su casa a una temperatura más baja que la fijada.

NOTA: *Se recomienda el uso de un DATS de número de catálogo 88K38 cuando se usan unidades exteriores de capacidad variable.*

  - » Unidades exteriores de capacidad variable con DATS instalado. Se recomienda cuando el aire exterior es excesivamente húmedo. Ajusta el enfriamiento basado en los datos del sensor en los conductos. Puede enfriar su casa a una temperatura más baja que la fijada.

Sobreenfriamiento

Ajuste de barra corrediza con un rango de 0 °F a 4 °F (-17.8 a -15.5 °C). Solo disponible cuando se selecciona Máx.

Punto de ajuste de deshumidificación

Ajuste de barra corrediza con un rango del 40% al 60%.

Descripciones de deshumidificación avanzada

Ver la Tabla 1 para información detallada sobre las operaciones del sistema cuando se usan los valores Normal o Máx.

Tabla 12. Modos de operaciones con control de deshumidificación

Modo de operación	Opción	Descripción
Deshumidificación únicamente	Normal	Unidades exteriores de almacenaje temporal: Se deshumidifica mientras se da servicio a una demanda de enfriamiento sin sobreenfriamiento. La barra corrediza de sobreenfriamiento está oculta del usuario.
	Máx.	Unidad exterior de almacenaje temporal: Si al comienzo o durante una solicitud de enfriamiento la humedad excede el punto de ajuste de humedad relativa, la unidad deshumidifica durante la demanda de enfriamiento. Si en el momento en que termina la solicitud de enfriamiento no se satisface la demanda de humedad, se producirá sobreenfriamiento hasta el valor de la barra corrediza de sobreenfriamiento en un intento de satisfacer la demanda de deshumidificación. Una vez que la temperatura del cuarto alcanza el punto de ajuste de sobreenfriamiento. Si el sistema aún tiene una demanda de deshumidificación, el sistema continúa usando el punto de ajuste de sobreenfriamiento como su punto de ajuste de enfriamiento funcional (no espera hasta que la temperatura exceda el punto de ajuste de enfriamiento normal nuevamente) hasta que se cumpla la demanda de deshumidificación.
	punto de ajuste de deshumidificación 48 % 40 % 60 %	

Ventilación (ERV, HRV y regulador de tiro de aire fresco)

Este equipo está diseñado para proporcionar aire fresco al mismo tiempo que extrae la misma cantidad de aire viciado.

Tasas de ventilación

La función de ventilación de E30 es una característica de activación - desactivación únicamente. Todos los PCM se deben ajustar desde la unidad HRV/ERV. Las temperaturas exteriores y los cronómetros en el termostato pueden controlar la función de ventilación. La característica de ventilación también puede controlar 1 y 2 etapas de la operación de ventilación.

Los parámetros PCM de ventilación del termostato solo se deben ajustar después de haberse completado la configuración de HRV/ERV y que se conozcan los PCM. Una vez que se hayan ajustado los PCM del termostato, se utilizan con el algoritmo del cronómetro del termostato para determinar por cuánto tiempo operar el HRV/ERV y para cambiar de baja a alta velocidad en el caso de un HRV/ERV de 2 etapas.

Ventilador con recuperación de energía (ERV)

La unidad ERV está equipada con un núcleo entálpico. Este dispositivo está diseñado para usarse en climas templados y húmedos con cargas pesadas de aire acondicionado. La unidad ERV transfiere calor sensible (temperatura) y calor latente (humedad) del aire fresco entrante al aire viciado que se extrae, reduciendo así la carga de aire acondicionado.

Ventilador con recuperación de calor (HRV)

La unidad HRV está equipada con un núcleo de aluminio. El dispositivo utiliza el aire viciado que se extrae para acondicionar el aire fresco que entra.

Todos los modelos Lennox son equipos sin comunicación y se pueden añadir durante el proceso de puesta en servicio (ver “Puesta en servicio (usando la pantalla de alta definición)” en la página 15).

Regulador de tiro de aire fresco

Esta opción se usa para controlar un regulador de tiro que conecta el aire exterior al pleno de retorno del sistema. Cuando se añade un estilo de ventilación con regulador de tiro de aire fresco al sistema y se requiere ventilación, se responde a la exigencia de ventilación activando 1 relé para que cierre o abra los contactos conectados al regulador de tiro de aire fresco y activando el soplador para que funcione a una tasa al menos igual a la velocidad continua del ventilador.

El parámetro PCM de ventilación del regulador de tiro de aire fresco representa los PCM del aire absorbido a través del regulador de tiro de aire fresco mientras el sistema opera el soplador interior a la velocidad continua del ventilador para sistemas sin zonificación, y los PCM de la zona más baja (ventilador continuo, calefacción o enfriamiento) para aplicaciones con zonificación. Todos los cálculos utilizados para determinar el requisito de volumen de ventilación y la cantidad de aire de ventilación entregado usan este número, independientemente de la velocidad real del ventilador.

Aplicación de zonificación

- Cuando se exige ventilación en aplicaciones zonificadas sin estipulaciones de acondicionamiento, el regulador de tiro de aire fresco se abrirá y el soplador funcionará a los PCM de la zona establecida más baja mencionados arriba..
- Para aplicar ventilación mientras se acondiciona una zona, simplemente hay que abrir el regulador de tiro de aire fresco mientras el sistema acondiciona la zona.
- El sistema lleva un registro de la cantidad de ventilación entregada de la misma manera que cualquier HRV o ERV de velocidad única.
- Cuando el tiempo requerido para satisfacer el requisito de tiempo de ventilación utilizando la tasa de ventilación del regulador de tiro de aire fresco es mayor o igual que el tiempo restante en el bloque de tiempo de ventilación, se inicia la ventilación y continúa hasta satisfacer el requisito de tiempo de ventilación.

Operación con reguladores de tiro de aire fresco con anulación ambiental

- Cuando se selecciona un modo que no cumple con ASHRAE (tiempo controlado), el sistema primero verifica que la temperatura exterior y el punto de rocío están dentro del rango de parámetros establecidos antes de permitir que se active la ventilación.
- Cuando la ventilación cambia de estado (encendido/apagado) debido a una anulación ambiental, permanecerá en ese estado durante un mínimo de 10 minutos antes de cambiar de estado nuevamente debido a una anulación ambiental.
- De otro modo, la operación es la misma que el método que cumple con ASHRAE.

Cableado

Los valores y descripciones de los parámetros se indican en la “Tabla 7. Parámetros del centro inteligente” en la página 18. La tabla a continuación indica cuáles parámetros están disponibles para el regulador de tiro de aire fresco y el equipo ERV y HRV.

Las conexiones de cableado se indican en la “Figura 14. iComfort E30 ya sea a un ventilador con recuperación de energía (ERV) o a un ventilador con recuperación de calor (HRV)” en la página 10 y la “Figura 15. iComfort E30 a un regulador de tiro de aire fresco” en la página 10.

Modos de control de ventilación

Los parámetros PCM de ventilación del termostato solo se deben ajustar después de haberse completado la configuración de HRV/ERV y que se conozcan los PCM. Una vez que se hayan ajustado los PCM del termostato, se utilizan con el algoritmo del cronómetro del termostato para determinar por cuánto tiempo operar el HRV/ERV y para cambiar de baja a alta velocidad en el caso de un HRV/ERV de 2 etapas.

Tabla 13. Modos de control de ventilación

Modo de control de ventilación	Regulador de tiro de aire fresco	HRV de 1 etapa	HRV de 2 etapas	ERV de 1 etapa	ERV de 2 etapas
Tiempo controlado					
Minutos de ventilación por hora (0 a 60 min., el valor predeterminado es de 20 min.)	X	X	X	X	X
Tasa de ventilación (para ERV/HRV de una velocidad) (20 a 500 pcm, el valor predeterminado es de 130 pcm)	- - -	X	- - -	X	- - -
Tasa de ventilación a baja velocidad (para ERV/HRV de dos velocidades) (10 a 200 pcm, el valor predeterminado es de 50 pcm)	- - -	- - -	X	- - -	X
Tasa de ventilación a alta velocidad (para ERV/HRV de dos velocidades) (20 a 500 pcm, el valor predeterminado es de 130 pcm)	- - -	- - -	X	- - -	X
Límite de alta temperatura exterior para ventilación (60 to 115 °F, el valor predeterminado es de 100 °F)	X	X	X	X	X
Límite de baja temperatura exterior para ventilación (-20 to 55 °F, el valor predeterminado es de 0 °F)	X	X	X	X	X
Límite de alto punto de rocío exterior para ventilación (45 to 80 °F, el valor predeterminado es de 55 °F)	X	X	X	X	X
ASHRAE (62.2)					
NOTA: *En este modo, el termostato puede ayudar al instalador al validar la ventilación. Los PCM son capaces de cumplir con los volúmenes de ventilación requeridos por ASHRAE, pero el termostato no tiene la capacidad de controlar los PCM desde el HRV / ERV.*					
Tasa de ventilación (para ERV/HRV de una velocidad) (20 a 500 pcm, el valor predeterminado es de 130 pcm)	- - -	X	- - -	X	- - -
Tasa de ventilación a baja velocidad (para ERV/HRV de dos velocidades) (10 a 200 pcm, el valor predeterminado es de 50 pcm)	- - -	- - -	X	- - -	X
Tasa de ventilación a alta velocidad (para ERV/HRV de dos velocidades) (20 a 500 pcm, el valor predeterminado es de 130 pcm)	- - -	- - -	X	- - -	X
Verificación de cumplimiento de ASHRAE	NO	SÍ	SÍ	SÍ	SÍ

Tabla 13. Modos de control de ventilación

Modo de control de ventilación	Regulador de tiro de aire fresco	HRV de 1 etapa	HRV de 2 etapas	ERV de 1 etapa	ERV de 2 etapas
Crédito por infiltración de ASHRAE (0 a 200 pcm, el valor predeterminado es de 0 pcm)	X	X	X	X	X
Área residencial que cumple con ASHRAE a la cual este ventilador da servicio	X	X	X	X	X
Número de dormitorios que cumplen con ASHRAE	X	X	X	X	X
Anulación de la condición exterior de ventilación - Habilitada					
Límite de alta temperatura exterior para ventilación (60 a 115 °F, el valor predeterminado es de 100 °F)	X	X	X	X	X
Límite de baja temperatura exterior para ventilación (–20 a 55 °F, el valor predeterminado es de 0 °F)	X	X	X	X	X
Límite de alto punto de rocío exterior para ventilación (*45 a 80 °F, el valor predeterminado es de **55 °F***)	X	X	X	X	X

Conexión inalámbrica

Esto es para conectar el termostato a una red inalámbrica doméstica segura.

NOTA: *Se requiere un enrutador con características de Apple Bonjour® para esta función. Compruebe las funciones del enrutador en caso de que el centro inteligente no se pueda conectar. Bonjour es una aplicación de Red de Configuración Cero (Zeroconf, por sus siglas en inglés), un grupo de tecnologías que incluye la detección de servicios, la asignación de direcciones y la resolución del nombre de la unidad maestra.*

NOTA: *Nunca utilice una cuenta de invitado doméstica. Nunca utilice una conexión abierta de un enrutador (no es seguro). Siempre utilice una conexión segura y situada de forma física en el hogar donde se encuentra el termostato.*

El punto de acceso a la conexión inalámbrica doméstica es visible

1. Vaya a en la página de inicio y, a continuación, a > **valores** > **wi-fi**.
2. Seleccione la opción **ON** (activado) para activar la conexión inalámbrica.
3. Wi-Fi network (red inalámbrica) se mostrará como **"not connected"** (no conectada). Pulse **not connected** (no conectada) para mostrar una lista de puntos de acceso disponibles.
4. Seleccione una red para mostrar una lista de todas las redes disponibles dentro de la cobertura. Para seleccionar su red doméstica pulse sobre el nombre de la red.

NOTA: *El termostato se puede conectar a un enrutador inalámbrico doméstico que use hasta 32 caracteres en el nombre del punto de acceso (visible u oculto).*

5. Cuando se conecte a una red inalámbrica doméstica segura, le solicitará una contraseña. Ingrese la contraseña de su red inalámbrica doméstica y pulse “join” (unirse) para continuar.

NOTA: *Si desea ver los caracteres que escribe, active la opción “show password” (mostrar contraseña).* El termostato admitirá hasta un máximo de 63 caracteres para la contraseña. La contraseña no puede contener el % o símbolos #.

El punto de acceso a la conexión inalámbrica doméstica está oculto

1. Seleccione la opción ON (activado) para activar la conexión inalámbrica.
2. Wi-Fi network (red inalámbrica) se mostrará como “not connected” (no conectada). Pulse “not connected” (no conectada).
3. Seleccione “other” (otros).
4. Aparecerá la pantalla “enter new network information” (ingrese la información de la red nueva). Ingrese el nombre de la red oculta.

NOTA: *El termostato se puede conectar a un enrutador inalámbrico doméstico que use hasta 32 caracteres en el nombre del punto de acceso (visible u oculto).*

5. Seleccione “Security” (Seguridad). Las opciones son: “none” (ninguno), WEP, WPA y WPA2. Si la conexión inalámbrica de su hogar no es segura, debe activar la seguridad para la conexión inalámbrica con WEP, WPA o WPA2 a través del enrutador antes de continuar. Consulte la documentación de su enrutador para obtener información sobre cómo activar la seguridad para la conexión inalámbrica.
6. Una vez que se haya seleccionado el tipo de seguridad, aparecerá un campo para la contraseña. Ingrese la contraseña para acceder a su red inalámbrica doméstica.

NOTA: *Si desea ver los caracteres que escribe, active la opción “show password” (mostrar contraseña). El termostato admitirá hasta un máximo de 63 caracteres para la contraseña.*

7. Pulse “join” (unirse).

Sin importar si se conecta a una red oculta o visible, si lo hace de forma correcta, aparecerá una marca de verificación sobre los íconos del enrutador e Internet.

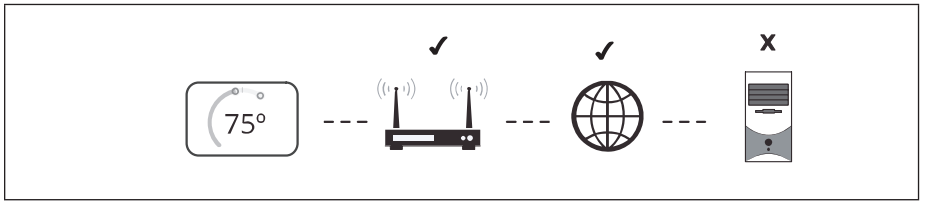

Imagen 21. Estado de conexión

Solución de problemas de la conexión inalámbrica

La terminología a continuación se utiliza en esta sección de solución de problemas:

- Indicador de Fuerza de la Señal Recibida (RSSI, por sus siglas en inglés). Este es un indicador de la potencia de la señal que emite el enrutador de la conexión inalámbrica y que se recibe a través del dispositivo de escaneo (es decir, un teléfono inteligente). Por lo tanto, cuanto mayor sea el número del RSSI (o menos negativo en algunos dispositivos), más fuerte será la señal.
- Las redes inalámbricas compatibles con este sistema son las siguientes:
  - » 802.11b es una banda de 2.4 Ghz (máx. 11 Mbit/s).
  - » 802.11g es una banda de 2.4 Ghz (máx. 54 Mbit/s).
  - » 802.11n es una banda de 2.4 Ghz (máx. 130 Mbit/s).
- Dirección del Protocolo de Internet (Dirección IP). Esta es una dirección asignada por el enrutador doméstico para cada dispositivo de red (por ejemplo, una computadora, una impresora, un termostato).

Interferencia electromagnética que causa una conectividad deficiente: Sitúe el centro inteligente y el enrutador lejos de otros dispositivos que puedan interferir con la comunicación inalámbrica. Algunos ejemplos de otros dispositivos que pueden interferir son los siguientes:

- Los microondas
- Las cámaras inalámbricas
- Los teléfonos portátiles y las bases fijas o de recarga.
- Los monitores para bebés
- Los altavoces inalámbricos
- Los dispositivos bluetooth
- Los dispositivos para abrir las puertas del estacionamiento
- Los dispositivos inalámbricos del vecino

Para eliminar cualquier fuente de interferencia, desactive de forma temporal todos los dispositivos con conexión inalámbrica y revise si el rendimiento de la conexión inalámbrica ha mejorado.

Indicador de Fuerza de la Señal Recibida (RSSI)

El rango ideal de la intensidad de la señal para el termostato es de -1 a -69 RSSI. La intensidad de la señal se puede ver desde la interfaz del termostato.

1. Pulse **NETWORK SETTINGS** (CONFIGURACIÓN DE LA RED). Esta pantalla exhibe una vista gráfica de los botones que representan las redes inalámbricas “OPEN” (ABIERTAS) y “SECURE” (SEGURAS), además del botón para agregar una red.
2. Seleccione el punto de acceso que ya se estableció y está conectado. Cuando seleccione el ícono de información, aparecerá una pantalla que mostrará una opción para olvidar la red y la dirección IP que se asignaron al termostato por medio de su enrutador, la máscara de subred, el DNS y el RSSI. Si la intensidad de la señal del RSSI se sitúa entre -9 a -69, entonces la potencia de la señal es suficiente. Si está fuera de este rango, traslade el enrutador cerca del termostato, agregue un repetidor o mueva el centro inteligente. Ajuste la antena del enrutador o puede que el problema se resuelva con el centro inteligente.

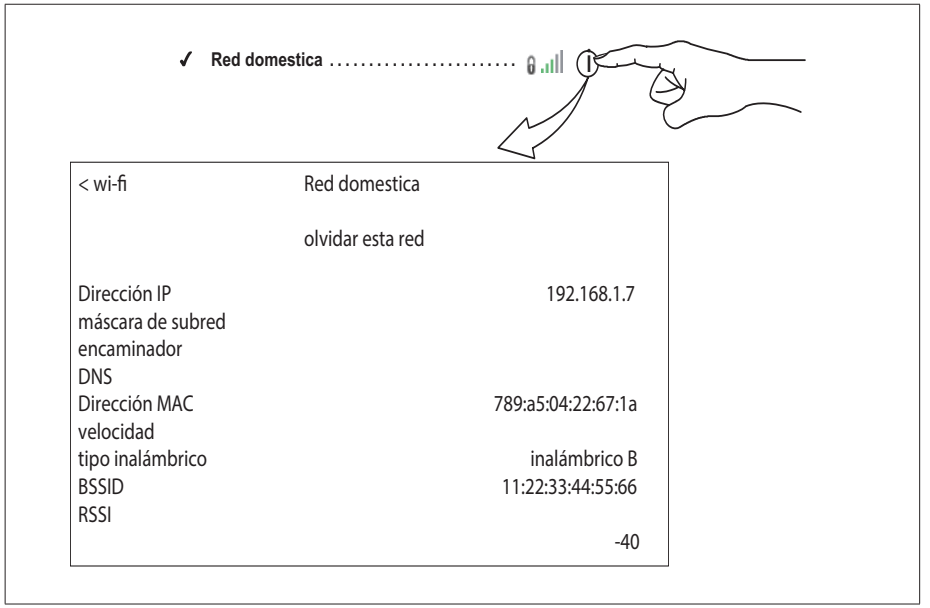

Figura 22. Verificación de la intensidad de la señal

Informes de rendimiento

Los informes de rendimiento solo están disponibles a través de los portales web de consumidores o distribuidores.

- El propietario puede tener acceso en www.myiComfort.com.
- El distribuidor puede tener acceso a través del tablero de mando del distribuidor en www.LennoxPros.com.

Se brinda más información sobre los informes de rendimiento en la guía del usuario.

Piezas de repuesto

Se pueden solicitar los siguientes componentes del termostato:

Tabla 14. Piezas de reemplazo

N.º de catálogo	Componente	Observaciones
17H17	Pantalla de alta definición	Interfaz del termostato
15S64	Centro inteligente	Soporte de control

Aplicaciones móviles

Aplicación para el termostato iComfort (propietario)

La aplicación gratis para el termostato iComfort® está disponible para usarse en dispositivos iPhone®, iPad® y Android™.

Control de las temperaturas de enfriamiento/calefacción, operación del ventilador, establecimiento de programas y aplicación del modo Ausente para varias ubicaciones.

Aplicación Configuración Móvil de iComfort (Instalador)

Permite al instalador poner en servicio el sistema y encender y apagar remotamente el sistema durante la configuración en cualquier dispositivo iPhone®, iPad® y Android™.

Apple, el logotipo de Apple, iPhone y iPad son marcas de Apple Inc. registradas en los Estados Unidos y otros países.

Android es una marca comercial de Google Inc. El uso de esta marca comercial está sujeto al permiso de Google.

Notificaciones

Estas pantallas brindan información sobre las notificaciones activas y aquellas borradas previamente. Cuando seleccione una notificación borrada o activa, aparecerá una descripción breve y un código de alerta. Las notificaciones se categorizan por sistema, unidad interior (unidad de manejo de aire o calefactor), unidad exterior (aire acondicionado o bomba de calor), control de zonificación (si está instalado) y termostato.

Tipos de códigos de alerta

Para expandir una notificación de especificación y tener acceso a una descripción más detallada del código de alerta, presione la flecha hacia abajo para expandir la descripción.

- Las alertas críticas se muestran en la pantalla inicial (usuario), en el botón de alerta del propietario y en el botón de alerta del instalador. Crítica significa que hay que llamar a servicio para poner en funcionamiento el sistema.
- Las alarmas menores y moderadas sólo se muestran en el botón de alerta del instalador.

¿Qué significa menor y moderada?

- Menor es información únicamente, ayuda a Lennox a interpretar los resultados de las pruebas y entender el comportamiento complicado.
- Moderada significa que el sistema posiblemente se recuperará por sí solo, sin que haya que hacer nada.

Sistema de comunicación: Cuando los controles de comunicación operan en un sistema de comunicación, se ignoran todos los ajustes de puentes y enlaces en los controles. Los ajustes de puentes y enlaces se tratan como valores implícitos y solo se activarían si el sistema se convierte en un sistema sin comunicación.

Desactivación básica

Desactivación básica es cuando el termostato con comunicación Lennox encuentra un control desconocido en la barra de comunicación del sistema E30. El termostato envía al control desconocido un mensaje para pasar al modo de desactivación básica hasta que el componente sea configurado correctamente o eliminado.

El termostato con comunicación Lennox no mostrará ningún código para un control de desactivación básica. Cuando se realiza una desactivación básica, solo el control que fue desactivado mostrará el estado de LED parpadeante. Consulte la guía de instalación y configuración del dispositivo para orientación adicional.

Use el siguiente procedimiento cuando haya un código de desactivación básica presente:

1. Confirme el cableado apropiado entre todos los dispositivos como el termostato y el centro inteligente y cicle la potencia.
2. Vaya a **menú** > **valores** > **ajustes avanzados** > **ver el centro de control de distribuidores.** Toque **proseguir** para continuar.
3. Seleccione **equipo**.
4. Toque **reposicionar**.
5. Toque **reconfigurar** el sistema.
6. Seleccione **confirmar** para continuar.
7. El termostato se reinicializará y arrancará a través del procedimiento de puesta en servicio del sistema.

Códigos de notificación de servicio

Los siguientes son códigos de alerta de notificación de servicio.

Tabla 15. Códigos de alerta de servicio

Código de alerta	Descripción
3000	Filtro 1
3001	Filtro 2
3002	Almohadilla del humidificador
3003	Luz UV
3004	Mantenimiento
3005	Mantenimiento de PureAir
4000	Cambio de estado del Wi-Fi del usuario, desactivado.
4001	Error en la descarga del firmware
4002	Error en la descarga del archivo de imagen

Tabla 16. Códigos de alerta y solución de problemas

La primera notificación de las alertas críticas aparecerá en la pantalla de inicio y se guardará en la lista del menú de notificaciones. Las alertas menores y moderadas solo se encuentran en el menú de notificaciones.
Las alertas moderadas no se envían por correo electrónico a los propietarios. Los concesionarios recibirán un correo electrónico y el código se puede ver en el termostato en la sección de notificación del instalador.

Código de alerta	Condición de la prioridad	Componentes del sistema aplicables	Texto real que se exhibe en la alerta	Estado de funcionamiento del sistema o el componente y sugerencias para la solución de problemas	Cómo borrar el código de alerta
10	Crítica	TERMOSTATO	Se ha detectado un dispositivo desconocido: DISPOSITIVO2	El termostato detectó un dispositivo desconocido cuando NO estaba en la modalidad de configuración. En general, el termostato enviará una orden al dispositivo desconocido y pondrá al dispositivo en un estado de desactivación simple . El control de desactivación simple lo indicará como se describe a continuación: • El estado de desactivación simple se muestra con dos líneas horizontales en una pantalla de siete segmentos en el módulo de climatización del aire, el calefactor y los controles exteriores. • En el módulo de control del regulador de aire, el LED de color verde parpadeará por 3 segundos y se apagará por 1 segundo. • En el módulo de la interfaz del equipo, el LED de color verde parpadeará por 3 segundos y se apagará por 1 segundo. • Desde que se completó la configuración inicial, se ha agregado un dispositivo de comunicación nuevo al sistema. • Vaya a menu (menú) > advance settings (configuración avanzada) > view dealer control center (ver el centro de control del distribuidor) > equipment (equipo); luego, pulse “reset all equipment” (restablecer todos los equipos). Esto permitirá que el sistema detecte de forma automática cualquier componente de iComfort conectado.	Para borrar el código de alerta configure el sistema.
14	Crítica	TERMOSTATO	Demasiados dispositivos del mismo tipo	El termostato encontró más de un termostato en el sistema. • Compruebe el cableado y elimine los equipos duplicados. • Vaya a **menu** (menú) > **advance settings** (configuración avanzada) > **view dealer control center** (ver el centro de control del distribuidor) > **equipment** (equipo); luego, pulse “**reset all equipment**” (restablecer todos los equipos). Esto permitirá que el sistema detecte de forma automática cualquier componente de iComfort conectado.	Se borra de forma automática cuando el sistema detecta que el problema ya no existe.
105	Crítica	TERMOSTATO	Problema de comunicación	Un componente del sistema perdió comunicación con el sistema. El componente del sistema (dispositivo) no es capaz de comunicarse. • Esto puede indicar la existencia de otros códigos de alerta activos. • En la mayoría de los casos, los errores están relacionados con el ruido eléctrico. Verifique que la alimentación de alto voltaje esté separada de los cables de comunicación de bajo voltaje. • Compruebe que el cableado esté bien instalado o que no haya conexiones sueltas en los componentes del sistema (dispositivos). • Compruebe que no haya una fuente de alto voltaje de ruido cerca del sistema.	Se borra de forma automática cuando el sistema detecta que el problema ya no existe.
110	Crítica	Calefactor	Voltaje de línea de CA bajo	El voltaje de línea de CA del componente es demasiado bajo. Este código de alerta puede aparecer durante una baja de voltaje. También puede ocurrir cuando el voltaje de línea está por debajo del valor operativo para el que fue diseñado. • Verifique y corrija el voltaje de línea de la alimentación.	Se borra de forma automática cuando el sistema detecta que el problema ya no existe.

Tabla 16. Códigos de alerta y solución de problemas					
La primera notificación de las alertas críticas aparecerá en la pantalla de inicio y se guardará en la lista del menú de notificaciones. Las alertas menores y moderadas solo se encuentran en el menú de notificaciones. Las alertas moderadas no se envían por correo electrónico a los propietarios. Los concesionarios recibirán un correo electrónico y el código se puede ver en el termostato en la sección de notificación del instalador.					
Código de alerta	**Condición de la prioridad**	**Componentes del sistema aplicables**	**Texto real que se exhibe en la alerta**	**Estado de funcionamiento del sistema o el componente y sugerencias para la solución de problemas**	**Cómo borrar el código de alerta**
115	Crítica	TERMOSTATO	Voltaje secundario bajo (24 V CA)	La energía de 24 V CA que va al control de un componente del sistema es menor que el rango necesario de 18 a 30 V CA. • Compruebe y corrija el voltaje. • Compruebe que no haya otros componentes (dispositivos) del sistema conectados que roben energía. • Este código de alerta puede requerir la instalación de un transformador adicional o un transformador de VA más grande.	Se borra de forma automática cuando el sistema detecta que el problema ya no existe.
120	Moderada	TERMOSTATO	El DISPOSITIVO2 no responde.	Hay un retardo en el tiempo de respuesta al sistema por parte de un componente del sistema. En general, este código de alerta no produce ningún problema de funcionamiento y se borra por sí solo. • A menudo, este código de alerta lo produce un retraso en el tiempo de respuesta de una unidad exterior al termostato. • Compruebe todas las conexiones de cables.	Se borra de forma automática después de que un componente (dispositivo) del sistema sin respuesta, responda a cualquier solicitud.
124	Crítica	TERMOSTATO	No se encuentra el controlador activo de la subred	El termostato perdió comunicación con un componente del sistema durante más de tres minutos. Un componente del sistema perdió comunicación con el termostato. • Compruebe las conexiones de cables. • Cables ohm. • Conecte y desconecte la alimentación. • Compruebe el voltaje en el componente. Este código de alerta detiene todas las operaciones asociadas del sistema y espera un mensaje de actividad por parte del componente del sistema que no se comunica.	Se borra de forma automática después de restablecer la comunicación con los componentes (dispositivos) del sistema.
125	Crítica	TERMOSTATO	Problema de hardware con el control	Hay un problema de hardware con el control de un componente del sistema. Hay un problema de hardware con el control. • Sustituya el control si el problema impide el funcionamiento y es persistente. • Retire el puente si está presente en la unidad interior entre R y W2 en el centro inteligente.	Se borra de forma automática cinco minutos después de que el problema ya no exista.
130	Moderada	Centro inteligente	No hay puente de configuración	• No hay puente de configuración en el centro inteligente. • Instale el puente que falta	Se borra de forma automática después de que el puente faltante o mal instalado se instala o corrige.
132	Crítica	TERMOSTATO	Error en la Verificación por Redundancia Cíclica (CRC, por sus siglas en inglés)	El programa de control de un componente del sistema está dañado. • Vuelva a conectar y desconectar la alimentación. • Si el error vuelve a ocurrir, sustituya el control del componente del sistema.	Se requiere la restauración de la energía del sistema de forma manual para recuperarse de este código de alerta.

Tabla 16. Códigos de alerta y solución de problemas

La primera notificación de las alertas críticas aparecerá en la pantalla de inicio y se guardará en la lista del menú de notificaciones. Las alertas menores y moderadas solo se encuentran en el menú de notificaciones.
Las alertas moderadas no se envían por correo electrónico a los propietarios. Los concesionarios recibirán un correo electrónico y el código se puede ver en el termostato en la sección de notificación del instalador.

Código de alerta	Condición de la prioridad	Componentes del sistema aplicables	Texto real que se exhibe en la alerta	Estado de funcionamiento del sistema o el componente y sugerencias para la solución de problemas	Cómo borrar el código de alerta
180	Crítica	Centro inteligente	Problema en el sensor de temperatura exterior	El termostato detectó un problema con el sensor de temperatura exterior de un componente del sistema. En funcionamiento normal, después de que el control del componente del sistema reconozca los sensores, la alarma se emitirá si una lectura de temperatura válida no se encuentra. • Compare la resistencia del sensor exterior con los gráficos de temperatura y resistencia que se encuentran en las instrucciones de instalación de la unidad. • Sustituya los paquetes de sensores si es necesario. • Al comienzo de cualquier configuración, el calefactor, el control de climatización del aire o la interfaz del equipo detectarán la presencia de los sensores. • Si se detecta (lectura dentro del rango), la función adecuada se establecerá como “installed” (instalada) y se mostrará en la pantalla “About” (Acerca de).	Se borra de forma automática tras la configuración o después de detectar valores normales.
310	Moderada	Centro inteligente	Problema con el sensor de temperatura del aire de descarga	Hay un problema con el sensor de temperatura del aire de descarga. • Compare la resistencia del sensor de temperatura del aire de descarga (DATS) con los gráficos de temperatura y resistencia en las instrucciones de instalación de los componentes del sistema. • Sustituya el sensor del aire de descarga si es necesario. ***NOTA:*** *Confirme que no haya ningún cortocircuito o circuito abierto en las conexiones del termostato iComfort de ninguno de los otros componentes del sistema de comunicación.* ***NOTA:*** *Los problemas con un DATS conectado a un centro inteligente no producen códigos de alerta.*	Se borra de forma automática 30 segundos después de que la condición se detecta como “recovered” (resuelta) o después de reiniciar el sistema.
344	Crítica	Calefactor	El relé Y1 está atascado	Problema de conexión del relé Falla en el relé **Y1** • Es posible que el relé Y1 presente una falla. • Todas las operaciones del sistema se detendrán.	Se borra de forma automática cinco minutos después de que la entrada **Y1** se detecte como OFF (DESACTIVADA).
345	Crítica	TERMOSTATO	Falla en el relé O	El relé **O** del componente del sistema presenta una falla. Los contactos del relé de control no se cerraron o la bobina del relé no se encendió. • Es posible que el relé O o la etapa 1 presenten una falla. • Los contactos del relé de control no se cerraron o la bobina del relé no se encendió. • Sustituya el control del componente (dispositivo) del sistema.	Se borra de forma automática tras la solución de la falla después de reiniciar.
347	Crítica	TERMOSTATO	Falla en el relé Y1	El relé **Y1** del componente del sistema correspondiente presenta una falla. Los contactos del relé de control no se cerraron o la bobina del relé no se encendió. • El funcionamiento del sistema se detendrá. • Es posible que el relé Y1 o la etapa 1 presenten una falla. • Los contactos del relé de control no se cerraron o la bobina del relé no se encendió. • No hay ningún dato de entrada que responda al control del componente del sistema en cuestión.	Se borra de forma automática después de reiniciar y detectar los datos de entrada que responden al **Y1**.

Tabla 16. Códigos de alerta y solución de problemas					
La primera notificación de las alertas críticas aparecerá en la pantalla de inicio y se guardará en la lista del menú de notificaciones. Las alertas menores y moderadas solo se encuentran en el menú de notificaciones. Las alertas moderadas no se envían por correo electrónico a los propietarios. Los concesionarios recibirán un correo electrónico y el código se puede ver en el termostato en la sección de notificación del instalador.					
Código de alerta	**Condición de la prioridad**	**Componentes del sistema aplicables**	**Texto real que se exhibe en la alerta**	**Estado de funcionamiento del sistema o el componente y sugerencias para la solución de problemas**	**Cómo borrar el código de alerta**
380	Moderada/ Crítica	Centro inteligente	Falla en el relé de enclavamiento	Falla en el relé de enclavamiento (solo en las modalidades de calefactor o climatización del aire). • El relé de enclavamiento está encendido, pero no se detectan datos de entrada después de tres segundos. • No habrá calefacción ni refrigeración debido a este código de alerta: condición moderada. • Apague el relé de enclavamiento y enciéndalo después de cinco minutos si la solicitud persiste: condición crítica.	Se borra de forma automática después de solucionar la falla.
381	Moderada/ Crítica	Centro inteligente	El relé de enclavamiento está atascado	El relé de enclavamiento está atascado (solo en las modalidades de calefactor o climatización del aire). • El relé de enclavamiento se detecta de forma continua (aun cuando está desactivado). • No hay operaciones de calefacción y refrigeración: condición moderada. • Después de 10 minutos, si el evento persiste, aumentará la intensidad de su clasificación: condición crítica.	Se borra de forma automática 30 segundos después de que la falla se resuelva.
382	Moderada	Centro inteligente	Falla en el relé W1	Falla en el relé **W1** (solo en las modalidades de calefactor o climatización del aire). El relé W1 está encendido, pero no se detectan datos de entrada después de tres segundos.	Se borra de forma automática cuando se detectan los datos de entrada del relé W1.
418	Moderada	Centro inteligente	Falla en el hardware de la salida W	Existe una falla en el circuito de la salida **W**. • El terminal W se enciende durante la modalidad de refrigeración. • Es posible que la causa sea un relé cerrado que está atascado en el control o algo externo al control que enciende el terminal W cuando debería estar apagado. • Desconecte los cables del terminal W. • Si aún hay 24 V CA en el terminal, entonces se trata de un relé atascado. • Si no hay 24 V CA, entonces es necesario verificar cualquiera de los cables que están conectados al terminal W.	Se borra de forma automática después de que la señal de la falla se haya eliminado.
419	Crítica	Centro inteligente	Cierre por falla en el hardware de la salida W	La salida **W** informó más de cinco fallas. • El sistema apagará la unidad exterior. • La salida W (código E418) en la unidad exterior informó más de cinco cierres. • Desconecte el cable del termostato de la salida W y compruebe que no haya 24 V CA en esta salida. • Si hay 24 V CA, sustituya el control exterior.	Se borra de forma automática después de desconectar y volver a conectar la alimentación de energía.
420	Crítica	Centro inteligente	El deshielo está fuera de control	El ciclo de deshielo de la bomba de calor tardó más de 20 minutos en finalizar. • El ciclo de deshielo tarda más de 20 minutos. • Verifique el funcionamiento de la bomba de calor.	Se borra de forma automática cuando la señal del **W1** se haya eliminado.
421	Crítica	Centro inteligente	Falla en el cableado externo del W	El terminal de salida **W** en la unidad exterior no está conectado de forma correcta. Se detecta voltaje en el terminal de salida **W** cuando la salida **Y1** está desactivada.	Se borra de forma automática cuando no se detecta voltaje en la salida o se desconecta y vuelve a conectar la alimentación de energía.

Tabla 16. Códigos de alerta y solución de problemas

La primera notificación de las alertas críticas aparecerá en la pantalla de inicio y se guardará en la lista del menú de notificaciones. Las alertas menores y moderadas solo se encuentran en el menú de notificaciones.
Las alertas moderadas no se envían por correo electrónico a los propietarios. Los concesionarios recibirán un correo electrónico y el código se puede ver en el termostato en la sección de notificación del instalador.

Código de alerta	Condición de la prioridad	Componentes del sistema aplicables	Texto real que se exhibe en la alerta	Estado de funcionamiento del sistema o el componente y sugerencias para la solución de problemas	Cómo borrar el código de alerta
594	Moderada/ Crítica	Centro inteligente	Problema preliminar en el sensor de temperatura del aire de la bobina	Problema preliminar en el sensor de la temperatura del aire de descarga de la bobina (solo en la modalidad bicombustible). Aumenta la intensidad de su condición de moderada a crítica después de diez (10) minutos. • El relé de enclavamiento está encendido, pero no se detectan datos de entrada después de tres segundos. • No hay operaciones de calefacción y refrigeración. • Si la solicitud aún está presente, apague el relé de enclavamiento y vuelva a encenderlo cinco minutos después.	Se borra de forma automática cinco minutos después de que se haya reparado la falla.
610	Crítica	TERMOSTATO	Detección de temperatura baja en la habitación	• Esta alerta notificará al usuario de forma automática que existe una condición de temperatura baja en la habitación. Se mostrará una notificación en la pantalla de alta definición y se enviará un mensaje de correo electrónico al propietario y el distribuidor. • El rango del parámetro de protección para la alerta de temperatura gélida es de 30 a 50 °F (-1.11 a 10.0 °C). El valor predeterminado es 40 °F (4.44 °C). ***NOTA:*** *La notificación depende de que el termostato cuente con una conexión inalámbrica activa y que la cuenta del usuario se haya configurado para incluir una dirección de correo electrónico válida.*	Se borra de forma automática cuando se soluciona la condición.
611	Crítica	TERMOSTATO	Detección de temperatura alta en la habitación	• Esta alerta notificará al usuario de forma automática que existe una condición de temperatura alta en la habitación. Se mostrará una notificación en la pantalla de alta definición y se enviará un mensaje de correo electrónico al propietario y el distribuidor. • El rango del parámetro de protección para la alerta de calentamiento es de 80 to 100 °F (26.67 a 37.78 °C). El valor predeterminado es 90 °F (32.22 °C). ***NOTA:*** *La notificación depende de que el termostato cuente con una conexión inalámbrica activa y que la cuenta del usuario se haya configurado para incluir una dirección de correo electrónico válida.*	Se borra de forma automática cuando se soluciona la condición.
700	Crítica	Pantalla de alta definición de la unidad E30 o soporte de montaje magnético	Problema con el sensor de temperatura con respecto al sensor de la modalidad de “Comfort” (Comodidad)	El sensor de temperatura en la pantalla de alta definición no funciona de forma correcta. • Ejecute “reset all” (restablecer todo) en el centro de control del distribuidor. • Retire la pantalla del soporte de montaje magnético y vuelva a instalarla. • Si el problema persiste, sustituya la pantalla de alta definición de la unidad E30 o el soporte de montaje magnético.	Se borra de forma automática cuando el sistema detecta que el problema ya no existe.

Tabla 16. Códigos de alerta y solución de problemas

La primera notificación de las alertas críticas aparecerá en la pantalla de inicio y se guardará en la lista del menú de notificaciones. Las alertas menores y moderadas solo se encuentran en el menú de notificaciones.
Las alertas moderadas no se envían por correo electrónico a los propietarios. Los concesionarios recibirán un correo electrónico y el código se puede ver en el termostato en la sección de notificación del instalador.

Código de alerta	Condición de la prioridad	Componentes del sistema aplicables	Texto real que se exhibe en la alerta	Estado de funcionamiento del sistema o el componente y sugerencias para la solución de problemas	Cómo borrar el código de alerta
701	Moderada	TERMOSTATO	El termostato exhibe lecturas de temperaturas interiores que superan el límite que se había programado.	• Ejecute “**reset all**” (restablecer todo) en el centro de control del distribuidor. • Termostato frío • Configure el punto de ajuste. • Sustituya la pantalla de alta definición o el soporte de montaje magnético, si es necesario.	Se borra de forma automática cuando el sistema detecta que el problema ya no existe.
702	Moderada	TERMOSTATO			
703	Moderada	Soporte de montaje magnético de la unidad E30			Se borra de forma automática cuando el sistema detecta que el problema ya no existe.
704	Moderada	Soporte de montaje magnético de la unidad E30		• Ejecute “**reset all**” (restablecer todo) en el centro de control del distribuidor. • Sustituya el soporte de montaje magnético, si es necesario.	Se borra de forma automática cuando el sistema detecta que el problema ya no existe.
705	Moderada	Soporte de montaje magnético de la unidad E30		• Ejecute “**reset all**” (restablecer todo) en el centro de control del distribuidor. • Sustituya el soporte de montaje magnético, si es necesario.	Se borra de forma automática cuando el sistema detecta que el problema ya no existe.
900	Moderada	Sistema E30	Problema en el control de temperatura	Algo causa que el sistema no pueda alcanzar el punto de ajuste. Compruebe que la bobina esté limpia, que no haya un nivel bajo de refrigerante o que el sistema sea adecuado para la aplicación actual.	Se borra de forma automática cuando el sistema detecta que el problema ya no existe.
901	Crítica (Encendido / Apagado) Predeterminado	Sistema E30	Modos de alerta inteligente: Calefacción y refrigeración	El sistema no puede cumplir de manera constante el punto de referencia. Puede haber un componente que requiera atención. ***NOTA:*** *Ejemplos: filtro sucio, carga de bajo freón o TXV malo, etc.*	Si la alarma existe, debe ser borrada manualmente.
65537	Crítica	TERMOSTATO	No se detecta la base del soporte de montaje magnético	• La base no se detectó por más de 30 segundos. • El LED de color ámbar aparecerá en el centro inteligente. • Realice el montaje y el cableado del soporte de montaje magnético antes de encender el centro inteligente.	Se borra de forma automática cuando se detecta por dos segundos.
65538	Menor	TERMOSTATO	No se detecta la base del soporte de montaje magnético	• La base no se detectó por menos de 30 segundos. • El LED de color ámbar aparecerá en el centro inteligente. • Realice el montaje y el cableado del soporte de montaje magnético antes de encender el centro inteligente.	Se borra de forma automática cuando se detecta por dos segundos.
65539	Crítica	TERMOSTATO	No se detecta la pantalla en alta definición de montaje en la pared	• La pantalla en alta definición de montaje en la pared no se detectó por más de 30 segundos. • El LED de color azul aparecerá en el soporte de montaje magnético si se enciende. • Si no hay comunicación con el centro inteligente, aparecerá un LED de color azul intermitente.	Se borra de forma automática cuando se detecta por dos segundos.

Tabla 16. Códigos de alerta y solución de problemas

La primera notificación de las alertas críticas aparecerá en la pantalla de inicio y se guardará en la lista del menú de notificaciones. Las alertas menores y moderadas solo se encuentran en el menú de notificaciones.
Las alertas moderadas no se envían por correo electrónico a los propietarios. Los concesionarios recibirán un correo electrónico y el código se puede ver en el termostato en la sección de notificación del instalador.

Código de alerta	Condición de la prioridad	Componentes del sistema aplicables	Texto real que se exhibe en la alerta	Estado de funcionamiento del sistema o el componente y sugerencias para la solución de problemas	Cómo borrar el código de alerta
65540	Menor	TERMOSTATO	No se detecta la pantalla en alta definición de montaje en la pared	• La pantalla en alta definición de montaje en la pared no se detectó por menos de 30 segundos. • El LED de color azul aparecerá en el soporte de montaje magnético si se enciende. • Si no hay comunicación con el centro inteligente, aparecerá un LED de color azul intermitente.	Se borra de forma automática cuando se detecta por dos segundos.
65541	Menor	TERMOSTATO	Error en la descarga	Error en la descarga del firmware. En general, el termostato enviará una orden al dispositivo desconocido y lo pondrá en un estado de desactivación simple.	No aplica.
65542	Menor	TERMOSTATO	Error en la verificación de la función hash	Error en la verificación de la función hash. Error en la actualización. • El LED de color azul aparecerá en el soporte de montaje magnético si se enciende. • Si no hay comunicación con el centro inteligente, aparecerá un LED de color azul intermitente.	No aplica. Se borra de forma automática cuando se detecta por dos segundos.
65543	Información	TERMOSTATO	El firmware se ha actualizado	Cuando el firmware nuevo se actualiza de forma correcta en el termostato.	Se borra de forma automática después de actualizar correctamente.
65544	Crítica	TERMOSTATO	Demasiadas unidades	El sistema tiene un límite de ocho (8) centros inteligentes en una red de conexión inalámbrica local.	Cuando el sistema detecta que la red reconoce solo cinco o menos centros inteligentes, el código de alerta se borra de forma automática.
65545	Crítica (Encendido / Apagado) Predeterminado	Sistema E30	Alerta de capacidad de enfriamiento	La operación de enfriamiento puede no ser suficiente para los días más calurosos. Según las condiciones locales y los datos climatológicos para el código postal. Ejemplos: filtro sucio, carga baja Freón, TXV, etc. Los síntomas durante temperaturas suaves pueden incluir; sistema funcionando más de lo normal pero sin mostrar ningún otro síntoma.	Auto borrado en la próxima predicción

Lista de verificación de instalación

Verificaciones del centro inteligente:		SÍ	NO
1	¿El centro inteligente se montó de forma correcta a una columna o la pared? (No montar sobre equipos o sistemas de ductos)		
2	¿Es visible el LED (verde) sobre el estado de comunicación cuando la cubierta está cerrada? Cuando el LED está activo indica que hay 24 V CA en el centro inteligente. Además, indica si hay comunicación entre el centro inteligente, el soporte de montaje magnético y la pantalla de alta definición.		
3	¿Es visible el LED de color verde intermitente que indica el estado de comunicación (situado en el centro del centro inteligente) cuando la cubierta está abierta?		
4	¿Se conectó y ajustó de forma correcta el cableado del terminal?		
5	¿Se instalaron los puentes para el tipo de equipo y el número de etapas correctos?		
6	¿Se conectaron y aislaron de forma correcta los sensores de aire exteriores (OAS) y de descarga (DATS) para cuando sea necesario?		
Comprobaciones de la sub-base de la pantalla de alta definición:		**SÍ**	**NO**
1	¿Están todos los terminales conectados correctamente y apretados?		
Verificaciones de la pantalla de alta definición:		**SÍ**	**NO**
1	¿La pantalla de alta definición (HD) está colocada y conectada correctamente a la sub-base?		
2	¿Están todos los terminales conectados correctamente y apretados en la sub-base?		
3	¿Está la pantalla en blanco después del encendido inicial? ***NOTA:*** *La pantalla HD puede tardar hasta tres minutos antes de que aparezca algo en la pantalla debido a una condición de batería baja de la pantalla HD. La carga de la batería de la pantalla HD solo se produce cuando se conecta a la sub-base.*		
Verificaciones del sistema		**SÍ**	**NO**
1	¿Está conectada la red inalámbrica?		
2	¿Puede el propietario acceder al portal del consumidor (www.myicomfort.com) desde una computadora o una tableta?		
3	¿Descargó el propietario la aplicación del termostato de Lennox desde Google Play o App Store para IOS en sus dispositivos móviles?		
4	¿Se ingresó el número de cuenta del distribuidor de Lennox o su número de teléfono principal de la tienda en la pantalla de información del distribuidor? (Esto vinculará el sistema del propietario con su cuenta LennoxPros)		
5	¿Se ejecutó una evaluación completa del sistema? Si no es así, en la pantalla principal de la pantalla de alta definición vaya a **settings** (configuración) > **advance settings** (configuración avanzada) > **view dealer control center** (ver el centro de control del distribuidor) > y seleccione “tests” (pruebas).		

Tablero de mando del distribuidor LennoxPros

El tablero de mando del distribuidor despliega las instalaciones del termostato iComfort® del distribuidor en un lugar conveniente. Se gana acceso a través del tablero de mando de servicio en www.LennoxPros.com.

El termostato solo es accesible a través del tablero de mando del distribuidor después de haber añadido el número de teléfono principal del concesionario o el nombre de la empresa durante la puesta en servicio del termostato. Ver “Información del distribuidor” en la página 16 para mayores detalles para añadir la información del distribuidor.

Pantalla de búsqueda del tablero de mando de servicio

- Los clientes se pueden localizar utilizando los siguientes criterios: nombre, apellido, nombre y apellido, código postal, ciudad, dirección de correo electrónico, tipo de equipo, código de error, número de serie o número de modelo.
- La localización de clientes se puede filtrar mediante varias opciones: tipo de termostato, tipo de alerta, nivel de acceso o recordatorios de mantenimiento.

Pantalla de resultados de clientes

Despliega una lista de clientes con termostatos iComfort® instalados, y sus ubicaciones:

- Nombre
- Dirección
- Teléfono
- Correo electrónico
- Tipo de termostato y estado de monitoreo

El mapa despliega lo siguiente:

- Muestra las ubicaciones de todos los clientes y cualquier alerta actual
- Los marcadores codificados con colores en el mapa indican lo siguiente:
  - » Rojo - Alerta crítica
  - » Amarillo - Alerta moderada
  - » Verde - No hay alertas, operación normal
  - » Negro - No se comparte información del sistema

NOTA: *Haga clic en el marcador de un cliente para ver información sobre su sistema.*

NOTA: *Al seleccionar un cliente de la lista o del marcador del mapa, se despliega la pantalla detallada de reseña del sistema, incluyendo información del cliente, componentes del sistema, historial del sistema, estado y cualquier alerta.*

Pantalla de detalles de clientes

Sistemas residenciales

- Muestra el estado de conexión del termostato
- Se despliegan sistemas residenciales múltiples para cada cliente si hay más de un sistema.

Historial del sistema

Esta sección proporciona una lista de alertas de los últimos 12 meses

Botón de entrada remota

- Permite al distribuidor controlar a distancia el termostato de un cliente (si está activado)
- Los controles de entrada remota del termostato tienen el mismo aspecto y funciones que la pantalla táctil, facilitando las configuraciones y ajustes.
- El botón está rojo si el propietario otorga acceso y está gris si la entrada remota está desactivada en el termostato.

Alertas y recordatorios: Sistema

Pestañas para alertas - Críticas, moderadas, despejadas y recordatorios

NOTA: *Al hacer clic en una tarjeta con una alerta, la tarjeta se expande para desplegar el control de entrada remota (si el propietario lo activó) y la identificación y corrección de problemas (acceso al centro de identificación y corrección de problemas de Lennox que incluye búsquedas de códigos de errores y cualquier documentación disponible).*

Equipo e informes

- Pestaña de equipo
  - » Una lista detallada de todos los equipos instalados para un sistema específico
  - » Se dispone de un menú para cada tipo de equipo en cuanto a documentos técnicos, consulta de la garantía y piezas de repuesto.
- Pestaña de informes
  - » Visualización de informes de rendimiento, informes de instalación e informes de actualización de instalación
  - » Se generan informes de rendimiento mensual
  - » Se generan informes de actualización de instalación
  - » El botón de visualización de informes de rendimiento presenta una vista gráfica del rendimiento del sistema
  - » Todo informe que se genere se guardará como archivo PDF para enviar al cliente o como documentación.

NOTA: *Para información adicional, visite el Centro de asistencia de herramientas de servicio y haga clic en el tablero de mando de servicio.*

Índice

A

Activación de las alertas inteligentes 23
Aplicaciones móviles 34
Apple HomeKit 15

C

Centro de control
de distribuidores 17
Información 29
Centro inteligente
Dispositivos múltiples 15
Reinicialización 15
Centros inteligentes múltiples 15
Códigos de alerta de servicio 35
Códigos de alerta y solución de problemas 36
Cronómetros de retraso de etapa 24

D

Desactivación simple 36
Descripciones de deshumidificación avanzada 30
Deshumidificación
Opciones de configuración 30
Punto de ajuste 30
Designaciones de bornes 6
Diagnóstico 29
Diagramas
de cableado 8
Diferencial de etapa 24
Dimensiones 3
Dirección particular 30

E

Entorno de operación 3
Equipo sin comunicación 16
Especificaciones eléctricas 3

I

Indicador de Fuerza de la Señal Recibida (RSSI) 33
informe de instalación 29

M

Modalidad de control de temperatura 24
Modalidad de punto de ajuste único (SSP) 23
Cancelación de la calefacción por temperatura ascendente en el contador de punto neutro 23
Cancelación de la refrigeración por temperatura ascendente en el contador de punto neutro 23
Cancelación de la refrigeración por temperatura descendente en el contador de punto neutro 23
Detención de la calefacción por la temperatura exterior 23

P

Pantalla de equipo encontrado 16
Pantalla de inicialización 15
Pruebas 29
Puesta en servicio
Uso de la aplicación Configuración Móvil 13
Uso de la pantalla de alta definición 15
Punto de ajuste mayor 28
Punto de equilibrio inferior 18

R

Recordatorios 16
Red inalámbrica
Estado de conexión 33
Indicador de fuerza de la señal 33
Punto de acceso doméstico oculto 33
Punto de acceso doméstico visible 32
Solución de problemas 33
Regulador de tiro de aire fresco 16
Reguladores de tiro de aire fresco 31
Restauración
Calefactor 27
Equipo de HVAC 28

S

Selección de idioma 16
Selección de la unidad de medida de temperatura 16
Sensor de aire exterior 7
Sensor del aire de descarga (DATS) 7
Sobreenfriamiento 30
Solución de problemas de la conexión inalámbrica 33

T

Temperatura perfecta 23

V

Valores de deshumidificación 30
Ventilación
Cableado de control 10
Filtro 16
Mantenimiento 16
Modo de control 32
Parámetros del modo de control 25
Recordatorios 16
Ventilador con recuperación de calor (HRV) 31
Ventilador con recuperación de energía (ERV) 31

W

Wi-Fi
Configuración de accesorios (WAC) 15